LAND CRUISER FJA300 / VJA300W (R3.8～)

WALD SPORTS LINE
BLACK BISON EDITION

取付説明書
WALD
Sportliche Autoausrüstung WALD. International

この度は当社の製品をお買い上げ頂きまして誠にありがとうございます。本書はLAND CRUISEROに フロントスポイラー用のLEDランプキットを取り付ける場合の取り付け要領について記載しております。
取り付け前に必ずお読み頂き、記載内容に従って正しく取り付けを行って下さい。

⚠ 注意 ※取り付け上の不備による不具合及び塗装後の返品には応じられませんのでご注意ください。
※本製品は塗装前に必ず車両に仮り合わせ、隙間調整を行って下さい。

- ■記載内容を守らなかった為の不具合につきましては責任を負いかねる場合がありますので予め御了承下さい。
- ■本製品を改造しての取り付けは絶対にしないで下さい。
- ■純正部品取り外し時の御不明点は車両販売ディーラーにお問い合わせ下さい。
- ■作業は全て、サイドブレーキをかけ、エンジンを停止し完全に冷めて、車両が確実に固定されている事を確認してからタイヤを外して行って下さい。
- ■カッターナイフ等を使用する際は充分取扱いに注意して作業を行って下さい。ケガ等の一切の責任は負いかねます。
- ■本製品は製品，車両誤差等により、取り付け穴及び車両との合わせ部をヤスリ等で削り調整して頂く場合がございます。
- ■本製品に無理な力を加えると破損する恐れがございます。特にビス，ボルト固定の際は必ず全体を仮止めし各部の取り付け具合を確認しながら少しずつ細心の注意で無理な力を加えないように本締めして下さい。
- ■車両側の穴開け部には腐食防止の処理を施して下さい。
- ■取り付け完了後は各取り付け部及び全体のガタツキ等が無いか、再確認して下さい。又、一定期間毎に取り付け確認，必要に応じて増締めを行って下さい。
- ■塗装の塗り分け指示は、あくまで推奨です。お客様の御判断で塗り分けを行って下さい。
- ■WALD製品は使用目的や使用範囲が限定されており、純正部品とは別の扱いとなる為、車両保証や修理が受けられない場合がございます。予めご了承下さい。
- ■エアロパーツを装着すると最低地上高が下がる為、縁石や段差にパーツが干渉する場合がございます。またガレージジャッキ等が指定の位置で使えなくなる場合がございます。FRP製、ABS製、PPE製のパーツの場合、純正部品より衝撃に弱くなります。また、車両の色と完全に一致しないことや、取付部に多少のズレが生じる場合もあります。予めご了承下さい。

コーキングボンド使用（別売）

このマークの部分はコーキングボンドでスポイラーとボディの隙間がきれいに埋まる様に接着して下さい。

- ■接着部分は必ず脱脂を充分に行って下さい。
- ■コーキングボンドで接着後は完全に接着するまで放置し、洗車等濡れる事は避けて下さい。
- ■後々、脱着が必要になる部分にはシリコン系のボンドを使用する事をお薦め致します。

※コーキングボンドはお近くの自動車用品店やホームセンター等でお買い求め下さい。

※付属ビス等が付く商品に関しては別袋に入れ、製品の外袋に貼り付けていますのでご注意下さい。

	構成部品	数量
LED LAMP	LEDランプ（固定用ナット付）	1set

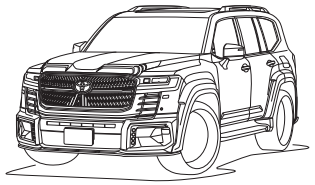

LED LAMP KIT (OPTION)

【塗装前作業】

1）LEDランプ裏側の台座を固定しているネジを外して下さい。
　※台座は付けた状態でアダプターに組み付けます。（画像参照）

2）LEDランプをフロントスポイラー付属のアダプターに組み付け、スポイラーに仮合わせして下さい。
　（両面テープは使用しないで下さい。）
　※その際、干渉する部分やズレ等がありましたら無理に組まずにヤスリ等で削り微調整を行って下さい。

3）フィッティングの確認ができましたら、LEDランプの接続に必要な配線作業をしておいて下さい。
　※使用しない配線（車両側も含む）に関しては、必ず絶縁処理を行って下さい。

4）LEDランプの配線を接続し、点灯確認を行って下さい。
　※照射角度は必要に応じて調整をして下さい。

【塗装後作業】

5）LEDランプを組み付けたアダプターを付属の両面テープとコーキングボンド等（別売）を併用し、スポイラーに接着して下さい。

作業内容：（1）

■LED取り付け準備
LEDランプの裏側に台座を固定しているネジがあります、LEDランプをアダプターに組み付ける前にネジは取り外して下さい。
※台座自体は取り外しません。

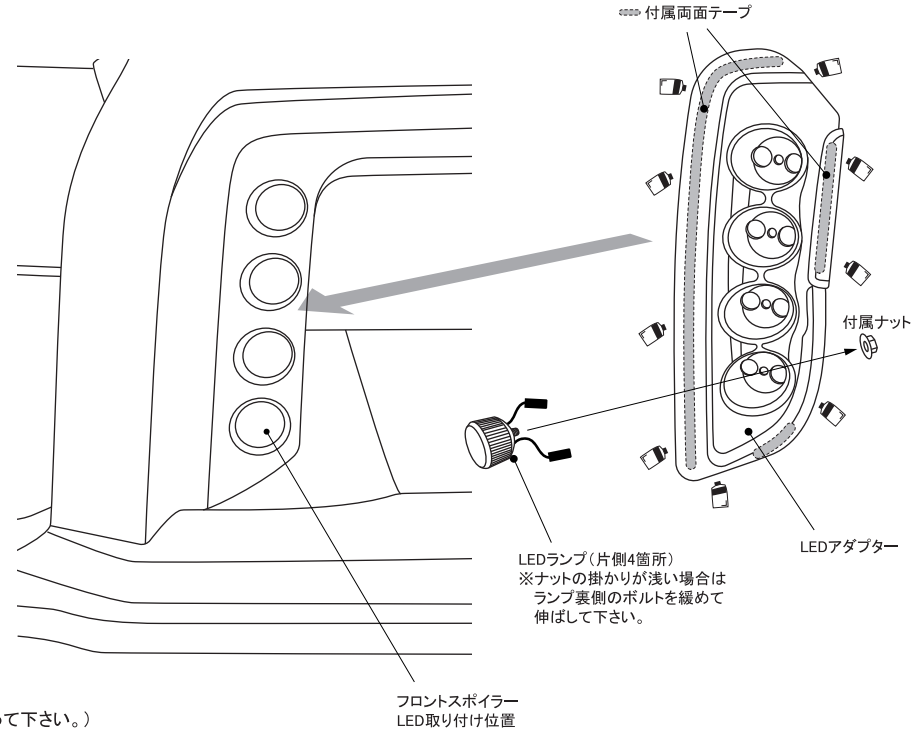

⚠ 注意
※作業は2名以上で行い、ボディにキズが付かない様に注意して下さい。
※車両の誤差でズレ等が生じる場合は各部調整を行って下さい。
※配線作業は必ず通電しない状態で行って下さい。（バッテリー端子を外す等、車両に適した方法をとって下さい。）

■LEDランプ配線図

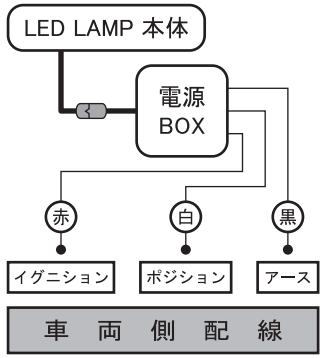

※単独で点灯をさせる場合は別売のリモコンハーネスをご利用下さい。

WALD.INTERNATIONAL

WALD.INTERNATIONAL
株式会社ヴァルド
〒569-0072 大阪府高槻市京口町10-13 Tel.072-673-3000（代） Fax.072-673-3003

2023/01