LAND CRUISER 250 GDJ / TRJ250W（R6.4～）

WALD DESERT LINE
BLACK BISON EDITION

取付説明書
WALD
Sportliche Autoausrüstung WALD International

この度は当社の製品をお買い上げ頂きまして誠にありがとうございます。本書はLAND CRUISER 250にフロントスポイラーを取り付ける場合の取り付け要領について記載しております。
取り付け前に必ずお読み頂き、記載内容に従って正しく取り付けを行って下さい。

⚠ 注意 ※取り付け上の不備による不具合及び塗装後の返品には応じられませんのでご注意ください。
※本製品は塗装前に必ず車両に仮り合わせ、隙間調整を行って下さい。

- ■記載内容を守らなかった為の不具合につきましては責任を負いかねる場合がありますので予め御了承下さい。
- ■本製品を改造しての取り付けは絶対にしないで下さい。
- ■純正部品取り外し時の御不明点は車両販売ディーラーにお問い合わせ下さい。
- ■作業は全て、サイドブレーキをかけ、エンジンを停止し完全に冷めて、車両が確実に固定されている事を確認してからタイヤを外して行って下さい。
- ■カッターナイフ等を使用する際は充分取扱いに注意して作業を行って下さい。ケガ等の一切の責任は負いかねます。
- ■本製品は製品，車両誤差等により、取り付け穴及び車両との合わせ部をヤスリ等で削り調整して頂く場合がございます。
- ■本製品に無理な力を加えると破損する恐れがございます。特にビス，ボルト固定の際は必ず全体を仮止めし各部の取り付け具合を確認しながら少しずつ細心の注意で無理な力を加えないように本締めして下さい。
- ■車両側の穴開け部には腐食防止の処理を施して下さい。
- ■取り付け完了後は各取り付け部及び全体のガタツキ等が無いか、再確認して下さい。又、一定期間毎に取り付け確認，必要に応じて増締めを行って下さい。
- ■塗装の塗り分け指示は、あくまで推奨です。お客様の御判断で塗り分けを行って下さい。
- ■WALD製品は使用目的や使用範囲が限定されており、純正部品とは別の扱いとなる為、車両保証や修理が受けられない場合がございます。予めご了承下さい。
- ■エアロパーツを装着すると最低地上高が下がる為、縁石や段差にパーツが干渉する場合がございます。またガレージジャッキ等が指定の位置で使えなくなる場合がございます。FRP製、ABS製、PPE製のパーツの場合、純正部品より衝撃に弱くなります。
また、車両の色と完全に一致しないことや、取付部に多少のズレが生じる場合もあります。予めご了承下さい。

コーキングボンド使用（別売）

このマークの部分はコーキングボンドでスポイラーとボディの隙間がきれいに埋まる様に接着して下さい。

- ■接着部分は必ず脱脂を充分に行って下さい。
- ■コーキングボンドで接着後は完全に接着するまで放置し、洗車等濡れる事は避けて下さい。
- ■後々、脱着が必要になる部分にはシリコン系のボンドを使用する事をお薦め致します。

※コーキングボンドはお近くの自動車用品店やホームセンター等でお買い求め下さい。

※付属ビス等が付く商品に関しては別袋に入れ、製品の外袋に貼り付けていますのでご注意下さい。

	構成部品	数量
FRONT SPOILER	フロントスポイラー本体	1
	アンダーカバー	1
	リテーナー（左右）	1set
	エンドモール（黒／グレー）	各1
	ブラケット	4
	M6×16 ボルト	4
	M4×16 タッピングビス	2
	LEDランプアダプター（左右）	1set
OPTION PARTS	LEDランプ（LED4P22T）	1set

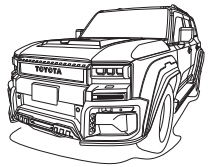

FRONT SPOILER

【塗装前作業】 ※仮合わせの段階では両面テープを使用しないでください。

1）純正のサービスマニュアル等に従って、純正バンパーを取り外して下さい。
※スポイラーにPTSセンサーを移植し、純正バンパーをカットして下さい。（別紙参照）
2）加工した純正バンパーを車両へ取り付け、付属リテーナーを純正バンパーにマスキングテープ等で仮止めして下さい。
3）付属ブラケットを純正ボルト・純正ビスで車両側へ取り付け、スポイラー・アンダーカバーを車両に仮合わせして下さい。
※その際、干渉する部分がありましたら無理に組まずにヤスリ等で削り微調整を行って下さい。
※オーバーフェンダーを同時に装着する場合は共に仮合わせをして下さい。
4）全体のバランスを見て正確な位置にある事を確認し、マスキングテープ等で取り付け位置をマーキングして下さい。
5）フェンダー内の固定部分にスポイラーのビス穴を利用し、車両側に穴開け位置をマーキングして下さい。
6）スポイラーを車両から取り外し、マーキングの位置に取り付けビスに応じた適切な穴を開けて下さい。
7）純正バンパーに仮止めした付属リテーナーの位置に問題がなければ付属の両面テープとコーキングボンド等（別売）で接着して下さい。
8）LEDランプ（別売）を取り付ける場合、別紙を参照下さい。
9）イラストを参考に任意で塗装して下さい。

【塗装後作業】

10）各部、接着する部分は車両側も含め脱脂を充分に行って下さい。
11）イラストを参考に付属のエンドモールをスポイラーへ貼り付けて下さい。
12）LEDランプ（別売）をスポイラーに取り付け、配線を接続して下さい。（別紙参照）
13）アンダーカバーをスポイラーに取り付けた状態で車両のマーキングした取り付け位置に合わせ付属の両面テープとコーキングボンド等（別売）で接着し、各固定箇所を仮止めして下さい。
※両面テープの剥離紙は、全て剥がさず調整ができる様に両端のみを剥がして下さい。
14）全体のバランスを見て正確な位置にある事を確認し、仮止め部分を確実に固定して下さい。
15）接着している部分はパーツが完全に密着するまで充分に圧着した状態でズレない様に固定しておいて下さい。

⚠ 注意 ※作業は2名以上で行い、ボディにキズが付かない様に注意して下さい。
※車両の誤差でズレ等が生じる場合は各部調整を行って下さい。

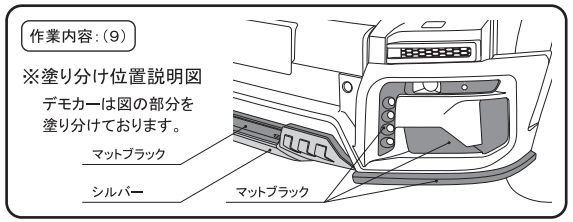

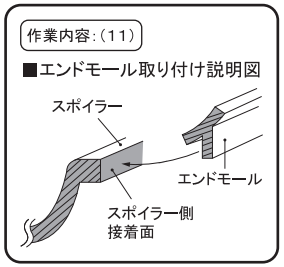

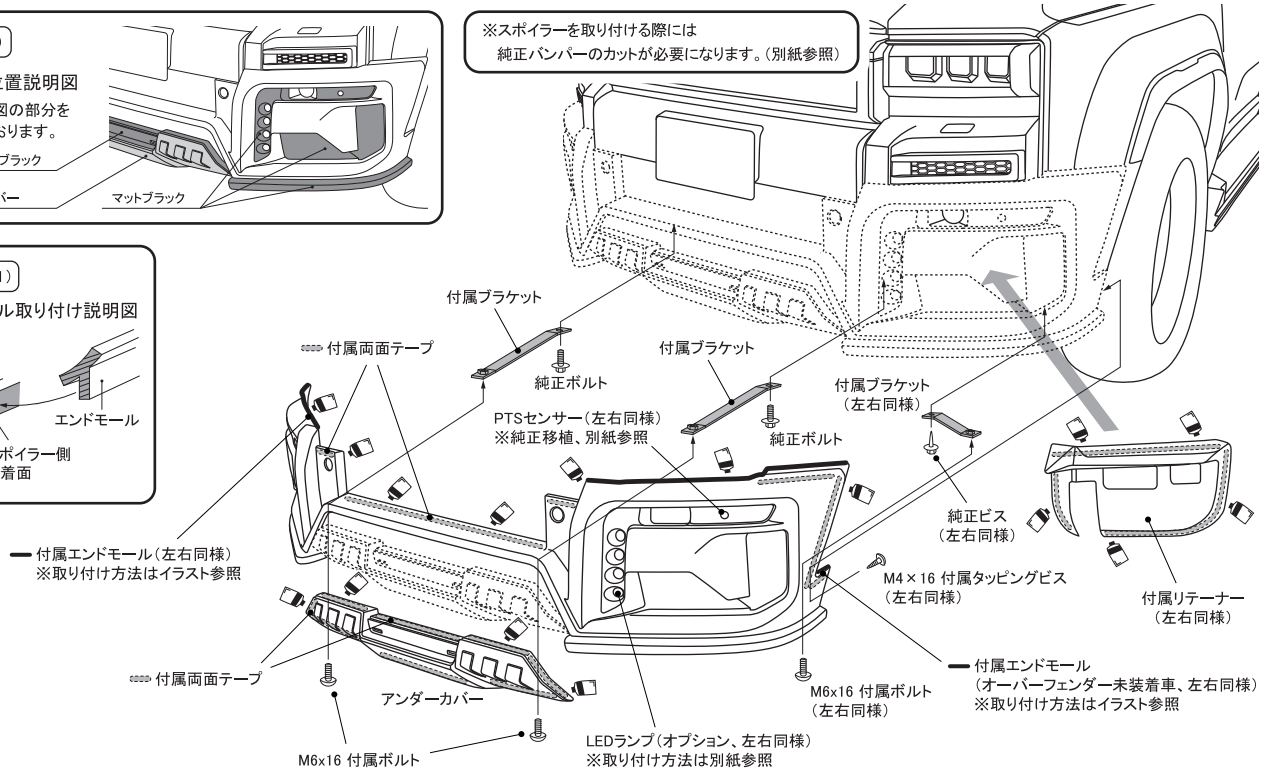

WALD.INTERNATIONAL
株式会社ヴァルド
〒569-0072 大阪府高槻市京口町10-13 Tel.072-673-3000（代） Fax.072-673-3003

2025/09

LAND CRUISER 250 GDJ / TRJ250W（R6.4～）

WALD DESERT LINE
BLACK BISON EDITION

取付説明書
WALD
Sportliche Autoausrüstung WALD International

本書はLAND CRUISER 250にフロントスポイラーを取り付ける際に必要な純正パーツの移植・加工部分について記載しております。 取り付け前に必ずお読み頂き、記載内容に従って正しく取り付けを行って下さい。

■ フロントスポイラー 取り付け要領書

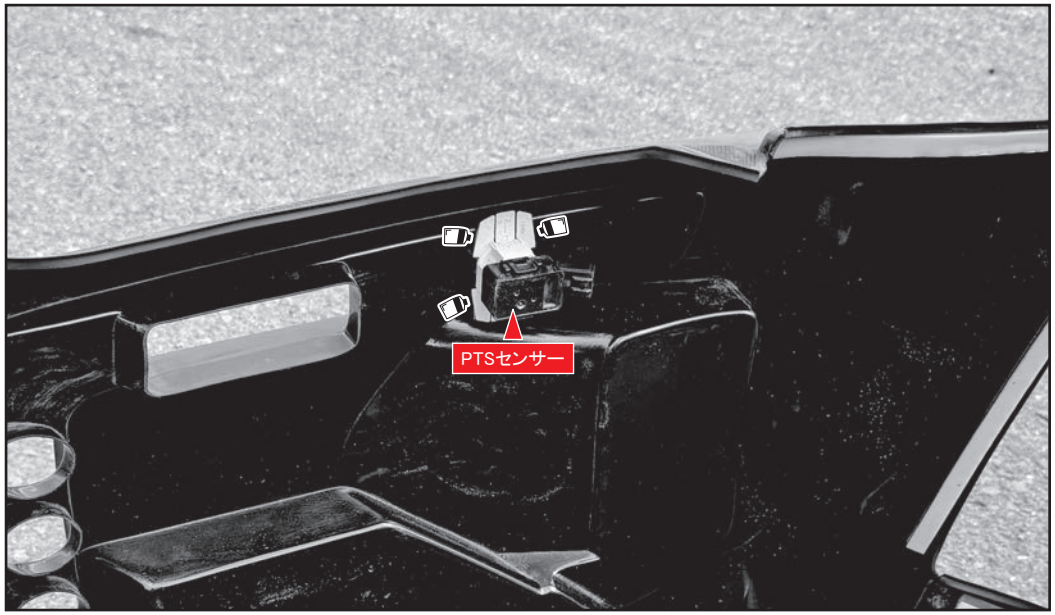

フロントスポイラーの装着にはPTSセンサーの移植と純正バンパーのカットが必要になります。
純正バンパーからPTSセンサーを取り外し、スポイラーの内側にコーキングボンド等（別売）で接着して下さい。

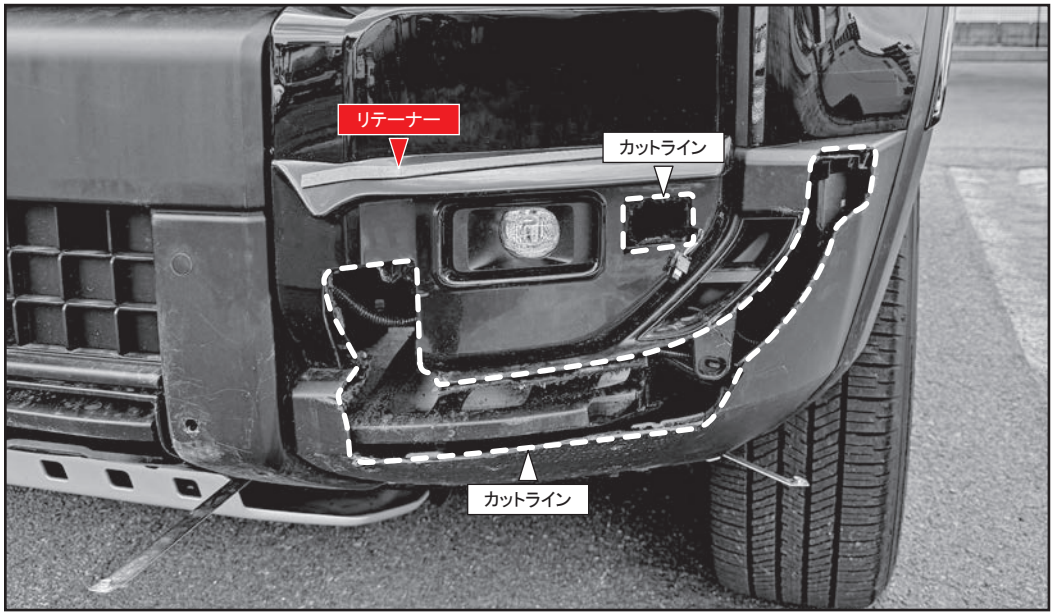

画像のカットラインを参考にスポイラーが干渉しない位置まで調整をしながら純正バンパーをカットして下さい。
※作業は車両から純正バンパーを取り外した状態で行って下さい。

※作業は左右同じ要領で行ってください。

WALD.INTERNATIONAL
株式会社ヴァルド
〒569-0072 大阪府高槻市京口町10-13 Tel.072-673-3000（代） Fax.072-673-3003

2025/06

LAND CRUISER 250 GDJ / TRJ250W（R6.4～）

WALD DESERT LINE
BLACK BISON EDITION

取付説明書
WALD
Sportliche Autoausrüstung WALD International

この度は当社の製品をお買い上げ頂きまして誠にありがとうございます。本書はLAND CRUISER 250にフロントスポイラー用LEDランプを取り付ける場合の取り付け要領について記載しております。
取り付け前に必ずお読み頂き、記載内容に従って正しく取り付けを行って下さい。

⚠ 注意 ※取り付け上の不備による不具合及び塗装後の返品には応じられませんのでご注意ください。
※本製品は塗装前に必ず車両に仮り合わせ、隙間調整を行って下さい。

- ■記載内容を守らなかった為の不具合につきましては責任を負いかねる場合がありますので予め御了承下さい。
- ■本製品を改造しての取り付けは絶対にしないで下さい。
- ■純正部品取り外し時の御不明点は車両販売ディーラーにお問い合わせ下さい。
- ■作業は全て、サイドブレーキをかけ、エンジンを停止し完全に冷めて、車両が確実に固定されている事を確認してからタイヤを外して行って下さい。
- ■カッターナイフ等を使用する際は充分取扱いに注意して作業を行って下さい。ケガ等の一切の責任は負いかねます。
- ■本製品は製品，車両誤差等により、取り付け穴及び車両との合わせ部をヤスリ等で削り調整して頂く場合がございます。
- ■本製品に無理な力を加えると破損する恐れがございます。特にビス，ボルト固定の際は必ず全体を仮止めし各部の取り付け具合を確認しながら少しずつ細心の注意で無理な力を加えないように本締めして下さい。
- ■車両側の穴開け部には腐食防止の処理を施して下さい。
- ■取り付け完了後は各取り付け部及び全体のガタツキ等が無いか、再確認して下さい。又、一定期間毎に取り付け確認，必要に応じて増締めを行って下さい。
- ■塗装の塗り分け指示は、あくまで推奨です。お客様の御判断で塗り分けを行って下さい。
- ■WALD製品は使用目的や使用範囲が限定されており、純正部品とは別の扱いとなる為、車両保証や修理が受けられない場合がございます。予めご了承下さい。
- ■エアロパーツを装着すると最低地上高が下がる為、縁石や段差にパーツが干渉する場合がございます。またガレージジャッキ等が指定の位置で使えなくなる場合がございます。FRP製、ABS製、PPE製のパーツの場合、純正部品より衝撃に弱くなります。また、車両の色と完全に一致しないことや、取付部に多少のズレが生じる場合もあります。予めご了承下さい。

コーキングボンド使用（別売）

このマークの部分はコーキングボンドでスポイラーとボディの隙間がきれいに埋まる様に接着して下さい。

- ■接着部分は必ず脱脂を充分に行って下さい。
- ■コーキングボンドで接着後は完全に接着するまで放置し、洗車等濡れる事は避けて下さい。
- ■後々、脱着が必要になる部分にはシリコン系のボンドを使用する事をお薦め致します。

※コーキングボンドはお近くの自動車用品店やホームセンター等でお買い求め下さい。

※付属ビス等が付く商品に関しては別袋に入れ、製品の外袋に貼り付けていますのでご注意下さい。

	構成部品	数量
LED LAMP	LEDランプ（LED4P22T、固定用ナット付）	1set

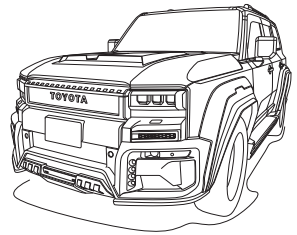

LED LAMP (OPTION) for FRONT SPOILER

【塗装前作業】 ※仮合わせの段階では両面テープを使用しないでください。

1）作業前にLEDランプの点灯確認を行って下さい。
2）LEDランプ裏側の台座を固定しているネジを外して下さい。
　※台座は付けた状態でアダプターに組み付けます。（画像参照）
3）LEDランプをアダプターに組付け、フロントスポイラーの内側に仮合わせして下さい。
　※その際、干渉する部分がありましたら無理に組まずにヤスリ等で削り微調整を行って下さい。
4）全体のバランスを見て正確な位置にある事が確認できましたら、LEDランプの配線作業をしておいて下さい。
　※使用しない配線（車両側も含む）に関しては、必ず絶縁処理を行って下さい。
　※照射角度は必要に応じて調整をして下さい。

【塗装後作業】

5）各部、接着する部分の脱脂を充分に行って下さい。
6）LEDランプを組付けたアダプターを付属の両面テープとコーキングボンド（別売）等を併用しフロントスポイラーの内側に固定して下さい。

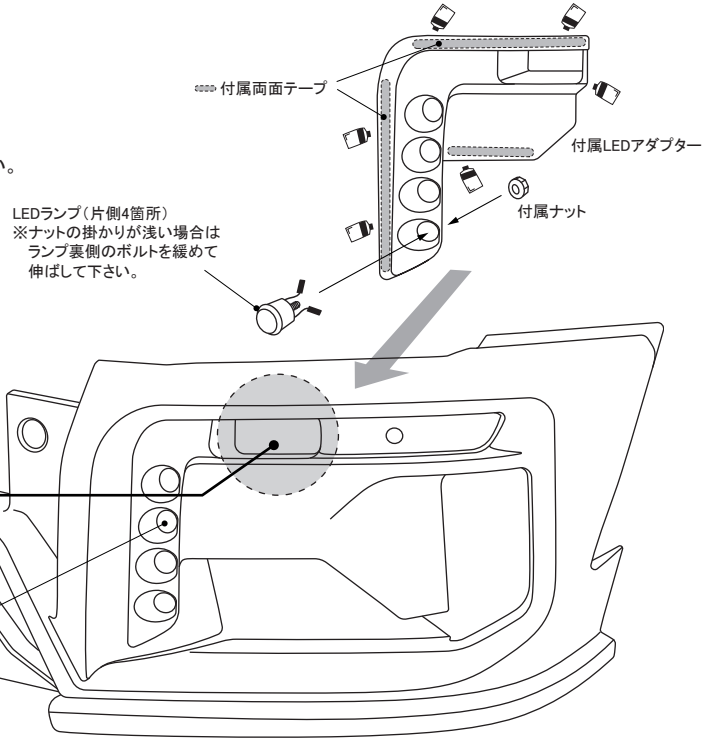

■LEDアダプター塗装
LEDアダプターをフロントスポイラーに組付けた際、フロントスポイラーの開口部からLEDアダプターの一部が見えますのでフロントスポイラーと同色に塗装することをお勧め致します。

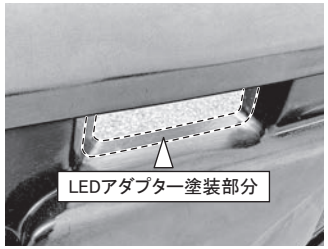

作業内容：（2） ■LEDランプの取り付け準備

LEDランプの裏側に台座を固定しているネジがあります、LEDランプをアダプターに組み付ける前にネジは取り外して下さい。
※台座自体は取り外しません。

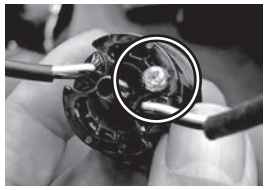

作業内容：（4） ■LEDランプ配線図

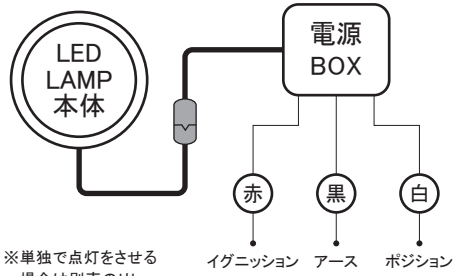

※単独で点灯をさせる場合は別売のリレーハーネスをご利用下さい。

⚠ 注意
※作業は2名以上で行い、ボディにキズが付かない様に注意して下さい。
※車両の誤差でズレ等が生じる場合は各部調整を行って下さい。
※配線作業は必ず通電しない状態で行って下さい。（バッテリー端子を外す等、車両に適した方法をとって下さい。）

※左右同じ要領で取り付けてください。

WALD.INTERNATIONAL
株式会社ヴァルド
〒569-0072 大阪府高槻市京口町10-13 Tel.072-673-3000（代） Fax.072-673-3003

2025/06

LAND CRUISER 250 GDJ / TRJ250W（R6.4～）

WALD DESERT LINE
BLACK BISON EDITION

取付説明書

WALD
Sportliche Autoausrüstung WALD International

この度は当社の製品をお買い上げ頂きまして誠にありがとうございます。本書はLAND CRUISER 250にリアスカートを取り付ける場合の取り付け要領について記載しております。
取り付け前に必ずお読み頂き、記載内容に従って正しく取り付けを行って下さい。

⚠ 注意 ※取り付け上の不備による不具合及び塗装後の返品には応じられませんのでご注意ください。
※本製品は塗装前に必ず車両に仮り合わせ、隙間調整を行って下さい。

- ■記載内容を守らなかった為の不具合につきましては責任を負いかねる場合がありますので予め御了承下さい。
- ■本製品を改造しての取り付けは絶対にしないで下さい。
- ■純正部品取り外し時の御不明点は車両販売ディーラーにお問い合わせ下さい。
- ■作業は全て、サイドブレーキをかけ、エンジンを停止し完全に冷めて、車両が確実に固定されている事を確認してからタイヤを外して行って下さい。
- ■カッターナイフ等を使用する際は充分取扱いに注意して作業を行って下さい。ケガ等の一切の責任は負いかねます。
- ■本製品は製品，車両誤差等により、取り付け穴及び車両との合わせ部をヤスリ等で削り調整して頂く場合がございます。
- ■本製品に無理な力を加えると破損する恐れがございます。特にビス，ボルト固定の際は必ず全体を仮止めし各部の取り付け具合を確認しながら少しずつ細心の注意で無理な力を加えないように本締めして下さい。
- ■車両側の穴開け部には腐食防止の処理を施して下さい。
- ■取り付け完了後は各取り付け部及び全体のガタツキ等が無いか、再確認して下さい。又、一定期間毎に取り付け確認，必要に応じて増締めを行って下さい。
- ■塗装の塗り分け指示は、あくまで推奨です。お客様の御判断で塗り分けを行って下さい。
- ■WALD製品は使用目的や使用範囲が限定されており、純正部品とは別の扱いとなる為、車両保証や修理が受けられない場合がございます。予めご了承下さい。
- ■エアロパーツを装着すると最低地上高が下がる為、縁石や段差にパーツが干渉する場合がございます。またガレージジャッキ等が指定の位置で使えなくなる場合がございます。FRP製、ABS製、PPE製のパーツの場合、純正部品より衝撃に弱くなります。また、車両の色と完全に一致しないことや、取付部に多少のズレが生じる場合もあります。予めご了承下さい。

コーキングボンド使用（別売）

このマークの部分はコーキングボンドでスポイラーとボディの隙間がきれいに埋まる様に接着して下さい。

- ■接着部分は必ず脱脂を充分に行って下さい。
- ■コーキングボンドで接着後は完全に接着するまで放置し、洗車等濡れる事は避けて下さい。
- ■後々、脱着が必要になる部分にはシリコン系のボンドを使用する事をお薦め致します。

※コーキングボンドはお近くの自動車用品店やホームセンター等でお買い求め下さい。

※付属ビス等が付く商品に関しては別袋に入れ、製品の外袋に貼り付けていますのでご注意下さい。

	構成部品	数量
REAR SKIRT	リアスカート本体	1
	リテーナー	1
	LEDカバー	1
	エンドモール（黒／グレー）	各1
	ブラケット	5
	M6×16 ボルト	5
	M5×16 ボルト	1
	M4×16 タッピングビス	2
	5mm ゴムブッシュ	2
OPTION PARTS	LEDランプ（LEDBGL175、固定ボルト付）	1

※スポイラー装着後、ヒッチメンバーは使用不可となります。

REAR SKIRT

【塗装前作業】 ※仮合わせの段階では両面テープを使用しないでください。

1）付属リテーナーを純正バンパーにマスキングテープ等で仮止めして下さい。
2）付属ブラケットを付属ボルト・純正ボルト・純正クリップで車両側へ取り付けスポイラーを車両に仮合わせして下さい。
※その際、干渉する部分がありましたら無理に組まずにヤスリ等で削り微調整を行って下さい。
※オーバーフェンダーを同時に装着する場合は共に仮合わせをして下さい。
3）全体のバランスを見て正確な位置にある事を確認し、マスキングテープ等で取り付け位置をマーキングして下さい。
4）フェンダー内の固定部分にスポイラーのビス穴を利用し、車両側に穴開け位置をマーキングして下さい。
5）スポイラーを車両から取り外し、マーキングの位置に取り付けビスに応じた適切な穴を開けて下さい。
6）純正バンパーに仮止めした付属リテーナーの位置に問題がなければ付属の両面テープとコーキングボンド等（別売）で接着して下さい。
7）LEDランプ（別売）を取り付ける場合は配線作業を行い、点灯確認を行ってください。
※使用しない配線（車両側も含む）に関しては、必ず絶縁処理を行ってください。
※車検時にLEDカバーが必要になる場合がありますので保管願います。
8）イラストを参考に任意で塗装して下さい。

【塗装後作業】

9）各部、接着する部分は車両側も含め脱脂を充分に行って下さい。
10）イラストを参考に付属のエンドモールをスポイラーへ貼り付けて下さい。
11）付属のLEDカバーをコーキングボンド等（別売）でスポイラーに接着して下さい。
※LEDランプ（別売）を取り付ける場合はスポイラーに固定し、配線を接続して下さい。
12）スポイラーをマーキングした取り付け位置に合わせて付属の両面テープとコーキングボンド等（別売）で車両に接着し、各固定箇所を仮止めして下さい。
※両面テープの剥離紙は、全て剥がさず調整ができる様に両端のみを剥がして下さい。
13）全体のバランスを見て正確な位置にある事を確認し、仮止め部分を確実に固定して下さい。
14）接着している部分はパーツが完全に密着するまで充分に圧着した状態でズレない様に固定しておいて下さい。

⚠ 注意 ※作業は2名以上で行い、ボディにキズが付かない様に注意して下さい。
※車両の誤差でズレ等が生じる場合は各部調整を行って下さい。

作業内容：（8）

※塗り分け位置説明図

デモカーは図の部分を塗り分けております。

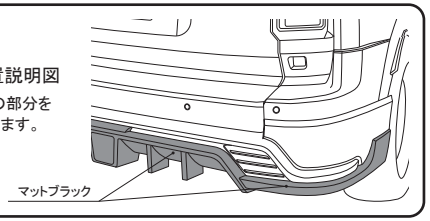

作業内容：（2・12） ※スポイラー取り付け位置説明図

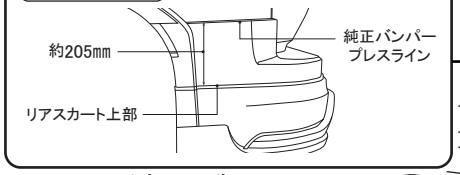

作業内容：（10）

■エンドモール取り付け説明図

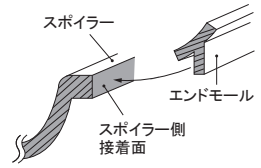

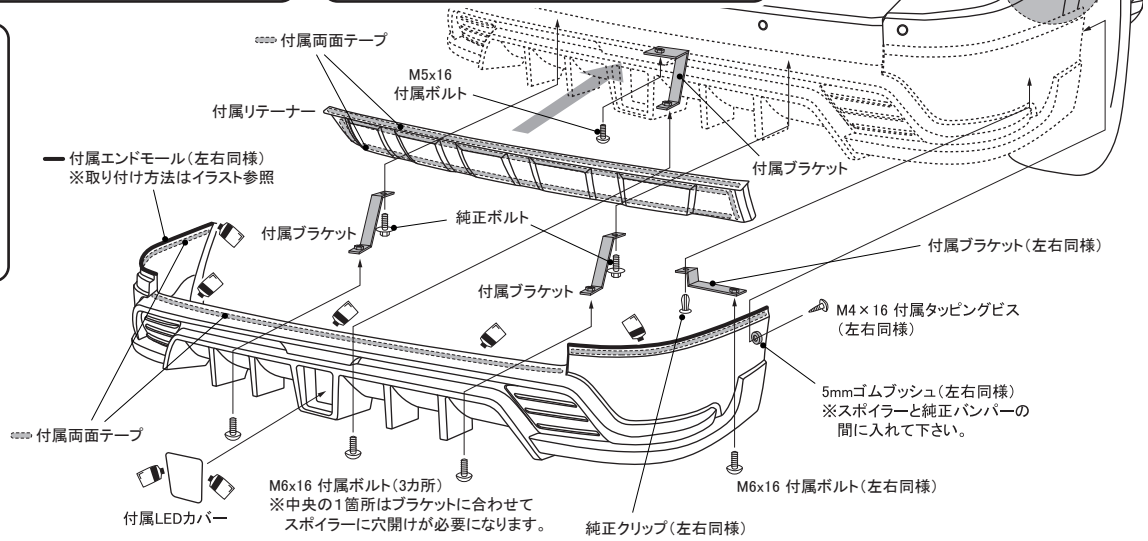

WALD.INTERNATIONAL
株式会社ヴァルド
〒569-0072 大阪府高槻市京口町10-13 Tel.072-673-3000（代） Fax.072-673-3003

2025/06

LAND CRUISER 250 GDJ / TRJ250W（R6.4～）

WALD DESERT LINE
BLACK BISON EDITION

取付説明書
WALD
Sportliche Autoausrüstung WALD International

この度は当社の製品をお買い上げ頂きまして誠にありがとうございます。本書はLAND CRUISER 250にフロントオーバーフェンダーを取り付ける場合の取り付け要領について記載しております。
取り付け前に必ずお読み頂き、記載内容に従って正しく取り付けを行って下さい。

⚠ 注意 ※取り付け上の不備による不具合及び塗装後の返品には応じられませんのでご注意ください。
※本製品は塗装前に必ず車両に仮り合わせ、隙間調整を行って下さい。

- ■記載内容を守らなかった為の不具合につきましては責任を負いかねる場合がありますので予め御了承下さい。
- ■本製品を改造しての取り付けは絶対にしないで下さい。
- ■純正部品取り外し時の御不明点は車両販売ディーラーにお問い合わせ下さい。
- ■作業は全て、サイドブレーキをかけ、エンジンを停止し完全に冷めて、車両が確実に固定されている事を確認してからタイヤを外して行って下さい。
- ■カッターナイフ等を使用する際は充分取扱いに注意して作業を行って下さい。ケガ等の一切の責任は負いかねます。
- ■本製品は製品，車両誤差等により、取り付け穴及び車両との合わせ部をヤスリ等で削り調整して頂く場合がございます。
- ■本製品に無理な力を加えると破損する恐れがございます。特にビス，ボルト固定の際は必ず全体を仮止めし各部の取り付け具合を確認しながら少しずつ細心の注意で無理な力を加えないように本締めして下さい。
- ■車両側の穴開け部には腐食防止の処理を施して下さい。
- ■取り付け完了後は各取り付け部及び全体のガタツキ等が無いか、再確認して下さい。又、一定期間毎に取り付け確認，必要に応じて増締めを行って下さい。
- ■塗装の塗り分け指示は、あくまで推奨です。お客様の御判断で塗り分けを行って下さい。
- ■WALD製品は使用目的や使用範囲が限定されており、純正部品とは別の扱いとなる為、車両保証や修理が受けられない場合がございます。予めご了承下さい。
- ■エアロパーツを装着すると最低地上高が下がる為、縁石や段差にパーツが干渉する場合がございます。またガレージジャッキ等が指定の位置で使えなくなる場合がございます。FRP製、ABS製、PPE製のパーツの場合、純正部品より衝撃に弱くなります。また、車両の色と完全に一致しないことや、取付部に多少のズレが生じる場合もあります。予めご了承下さい。

コーキングボンド使用（別売）

このマークの部分はコーキングボンドでスポイラーとボディの隙間がきれいに埋まる様に接着して下さい。

- ■接着部分は必ず脱脂を充分に行って下さい。
- ■コーキングボンドで接着後は完全に接着するまで放置し、洗車等濡れる事は避けて下さい。
- ■後々、脱着が必要になる部分にはシリコン系のボンドを使用する事をお薦め致します。

※コーキングボンドはお近くの自動車用品店やホームセンター等でお買い求め下さい。

※付属ビス等が付く商品に関しては別袋に入れ、製品の外袋に貼り付けていますのでご注意下さい。

	構成部品	数量
FRONT OVER FENDER	フロントオーバーフェンダー本体（左右）	各1
	フロントオーバーフェンダー別パーツ（左右）	各1set
	エンドモール（黒／グレー）	各2

※本製品の取り付けにより車検証記載の車両寸法から数値が変わりますので構造変更が必要になります。

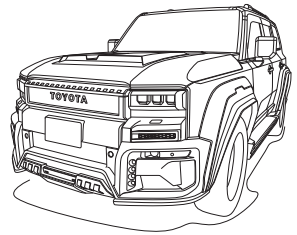

FRONT OVER FENDER

【塗装前作業】 ※仮合わせの段階では両面テープを使用しないでください。

1）フェンダー内側の純正ビス2箇所を外して下さい。
2）オーバーフェンダー本体・別パーツを車両に仮合わせして下さい。
　※その際、干渉する部分がありましたら無理に組まずにヤスリ等で削り微調整を行って下さい。
3）全体のバランスを見て正確な位置にある事を確認し、マスキングテープ等で取り付け位置をマーキングして下さい。
4）イラストを参考に任意で塗装して下さい。

【塗装後作業】

5）各部、接着する部分は車両側も含め脱脂を充分に行って下さい。
6）イラストを参考に付属のエンドモールをオーバーフェンダー本体へ貼り付けて下さい。
7）オーバーフェンダー本体に別パーツを付属の両面テープとコーキングボンド等（別売）で接着して下さい。
8）オーバーフェンダーをマーキングした取り付け位置に合わせて付属の両面テープとコーキングボンド等（別売）で車両に接着し、各固定箇所を仮止めして下さい。
　※両面テープの剥離紙は、全て剥がさず調整ができる様に両端のみを剥がして下さい。
9）全体のバランスを見て正確な位置にある事を確認し、仮止め部分を確実に固定して下さい。
10）接着している部分はパーツが完全に密着するまで充分に圧着した状態でズレない様に固定しておいて下さい。

⚠ 注意 ※作業は2名以上で行い、ボディにキズが付かない様に注意して下さい。
※車両の誤差でズレ等が生じる場合は各部調整を行って下さい。

作業内容：（4）

※塗り分け位置説明図

デモカーは図の部分を塗り分けております。

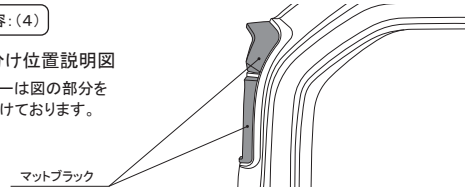

作業内容：（6）

■エンドモール取り付け説明図

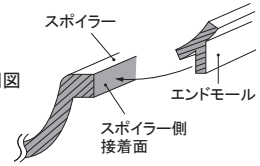

作業内容：（2・7） ■別パーツ取り付け説明図

付属両面テープとコーキングボンド等（別売）を併用し、オーバーフェンダー本体側に接着して下さい。

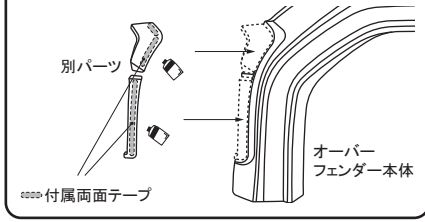

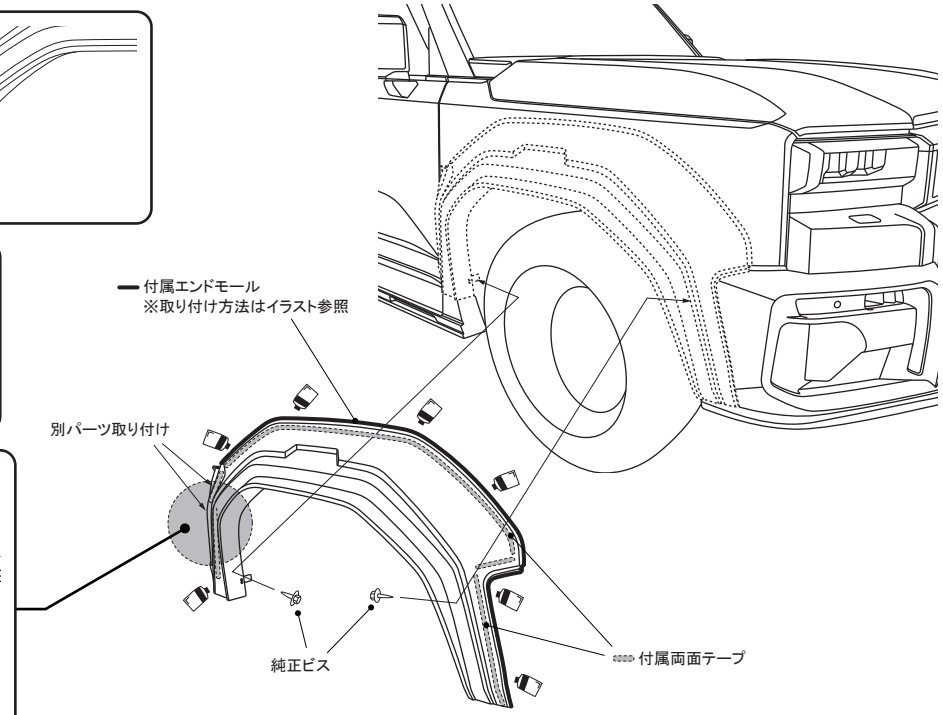

※左右同じ要領で取り付けてください。

WALD.INTERNATIONAL
株式会社ヴァルド
〒569-0072 大阪府高槻市京口町10-13 Tel.072-673-3000（代） Fax.072-673-3003

2025/06

LAND CRUISER 250 GDJ / TRJ250W（R6.4～）

WALD DESERT LINE
BLACK BISON EDITION

取付説明書
WALD
Sportliche Autoausrüstung WALD International

本書はLAND CRUISER 250にオーバーフェンダーサイズを装着する場合の変更に伴い、フロントフェンダー内側の加工について記載しております。 取り付け前に必ずお読み下さい。

■ フロントフェンダー内側加工説明（左右同様）

※加工作業はフロントスポイラー・オーバーフェンダーを取り付ける前に行って下さい。

ノーマルフェンダーサイズ装着の場合は作業の必要は御座いません。

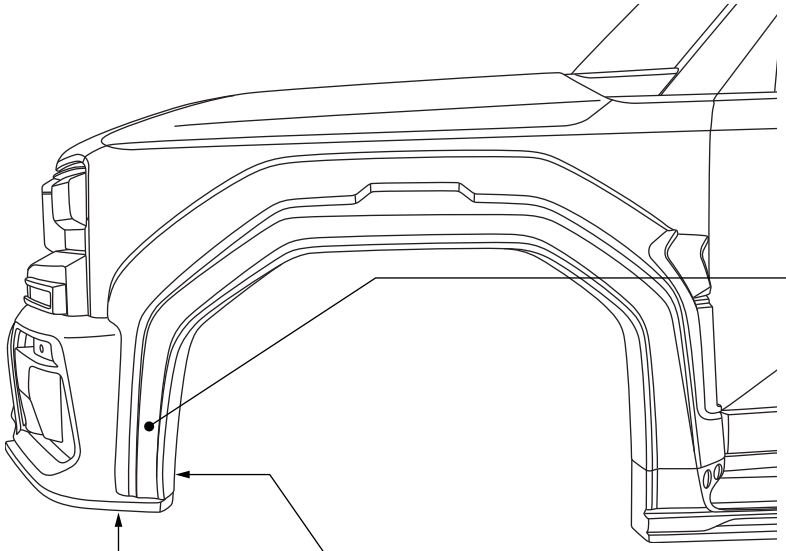

▶

▶

▶

WALD.INTERNATIONAL
株式会社ヴァルド
〒569-0072 大阪府高槻市京口町10-13 Tel.072-673-3000（代） Fax.072-673-3003

2025/07

LAND CRUISER 250 GDJ / TRJ250W（R6.4～）

WALD DESERT LINE
BLACK BISON EDITION

取付説明書
WALD
Sportliche Autoausrüstung WALD International

この度は当社の製品をお買い上げ頂きまして誠にありがとうございます。本書はLAND CRUISER 250にリアオーバーフェンダーを取り付ける場合の取り付け要領について記載しております。
取り付け前に必ずお読み頂き、記載内容に従って正しく取り付けを行って下さい。

⚠ 注意 ※取り付け上の不備による不具合及び塗装後の返品には応じられませんのでご注意ください。
※本製品は塗装前に必ず車両に仮り合わせ、隙間調整を行って下さい。

- ■記載内容を守らなかった為の不具合につきましては責任を負いかねる場合がありますので予め御了承下さい。
- ■本製品を改造しての取り付けは絶対にしないで下さい。
- ■純正部品取り外し時の御不明点は車両販売ディーラーにお問い合わせ下さい。
- ■作業は全て、サイドブレーキをかけ、エンジンを停止し完全に冷めて、車両が確実に固定されている事を確認してからタイヤを外して行って下さい。
- ■カッターナイフ等を使用する際は充分取扱いに注意して作業を行って下さい。ケガ等の一切の責任は負いかねます。
- ■本製品は製品，車両誤差等により、取り付け穴及び車両との合わせ部をヤスリ等で削り調整して頂く場合がございます。
- ■本製品に無理な力を加えると破損する恐れがございます。特にビス，ボルト固定の際は必ず全体を仮止めし各部の取り付け具合を確認しながら少しずつ細心の注意で無理な力を加えないように本締めして下さい。
- ■車両側の穴開け部には腐食防止の処理を施して下さい。
- ■取り付け完了後は各取り付け部及び全体のガタツキ等が無いか、再確認して下さい。又、一定期間毎に取り付け確認，必要に応じて増締めを行って下さい。
- ■塗装の塗り分け指示は、あくまで推奨です。お客様の御判断で塗り分けを行って下さい。
- ■WALD製品は使用目的や使用範囲が限定されており、純正部品とは別の扱いとなる為、車両保証や修理が受けられない場合がございます。予めご了承下さい。
- ■エアロパーツを装着すると最低地上高が下がる為、縁石や段差にパーツが干渉する場合がございます。またガレージジャッキ等が指定の位置で使えなくなる場合がございます。FRP製、ABS製、PPE製のパーツの場合、純正部品より衝撃に弱くなります。また、車両の色と完全に一致しないことや、取付部に多少のズレが生じる場合もあります。予めご了承下さい。

コーキングボンド使用（別売）

このマークの部分はコーキングボンドでスポイラーとボディの隙間がきれいに埋まる様に接着して下さい。

- ■接着部分は必ず脱脂を充分に行って下さい。
- ■コーキングボンドで接着後は完全に接着するまで放置し、洗車等濡れる事は避けて下さい。
- ■後々、脱着が必要になる部分にはシリコン系のボンドを使用する事をお薦め致します。

※コーキングボンドはお近くの自動車用品店やホームセンター等でお買い求め下さい。

※付属ビス等が付く商品に関しては別袋に入れ、製品の外袋に貼り付けていますのでご注意下さい。

	構成部品	数量
REAR OVER FENDER	リアオーバーフェンダー本体（左右）	各1set
	リアオーバーフェンダー別パーツ（左右）	各1set
	エンドモール（黒／グレー）	各2

※本製品の取り付けにより車検証記載の車両寸法から数値が変わりますので構造変更が必要になります。

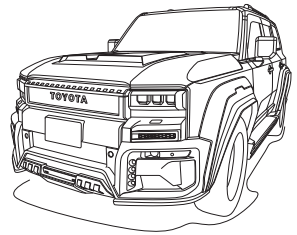

REAR OVER FENDER

【塗装前作業】 ※仮合わせの段階では両面テープを使用しないでください。

1）フェンダー内側の純正ビス1箇所を外して下さい。
2）オーバーフェンダー本体・別パーツを車両に仮合わせして下さい。
　※その際、干渉する部分がありましたら無理に組まずにヤスリ等で削り微調整を行って下さい。
　※オーバーフェンダーはドアの部分から合わせて下さい。
3）全体のバランスを見て正確な位置にある事を確認し、マスキングテープ等で取り付け位置をマーキングして下さい。
4）付属ビスで固定する部分にオーバーフェンダーのビス穴を利用し、車両側に穴開け位置をマーキングして下さい。
5）オーバーフェンダーを車両から取り外し、マーキングの位置に取り付けビスに応じた適切な穴を開けて下さい。
6）イラストを参考に任意で塗装して下さい。

【塗装後作業】

7）各部、接着する部分は車両側も含め脱脂を充分に行って下さい。
8）イラストを参考に付属のエンドモールをオーバーフェンダー本体へ貼り付けて下さい。
9）オーバーフェンダー本体に別パーツを付属の両面テープとコーキングボンド等（別売）で接着して下さい。
10）オーバーフェンダーをマーキングした取り付け位置に合わせて付属の両面テープとコーキングボンド等（別売）で車両に接着し、各固定箇所を仮止めして下さい。
　※両面テープの剥離紙は、全て剥がさず調整ができる様に両端のみを剥がして下さい。
11）全体のバランスを見て正確な位置にある事を確認し、仮止め部分を確実に固定して下さい。
12）接着している部分はパーツが完全に密着するまで充分に圧着した状態でズレない様に固定しておいて下さい。

⚠ 注意 ※作業は2名以上で行い、ボディにキズが付かない様に注意して下さい。
※車両の誤差でズレ等が生じる場合は各部調整を行って下さい。

作業内容：（6）

※塗り分け位置説明図
デモカーは図の部分を塗り分けております。

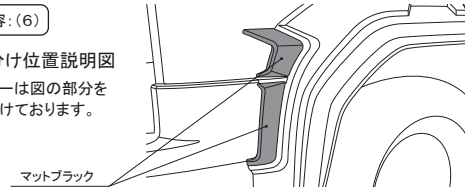

作業内容：（8）

■エンドモール取り付け説明図

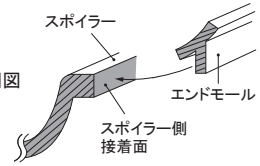

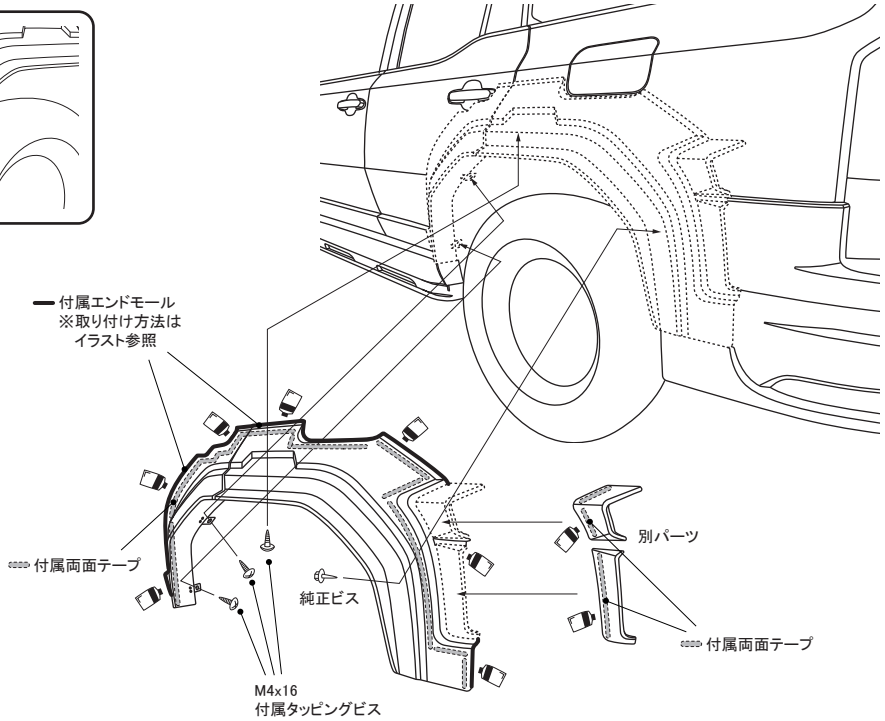

※左右同じ要領で取り付けてください。

WALD.INTERNATIONAL
株式会社ヴァルド
〒569-0072 大阪府高槻市京口町10-13 Tel.072-673-3000（代） Fax.072-673-3003

2025/06

LAND CRUISER 250 GDJ / TRJ250W（R6.4～）

WALD DESERT LINE
BLACK BISON EDITION

取付説明書
WALD
Sportliche Autoausrüstung WALD International

この度は当社の製品をお買い上げ頂きまして誠にありがとうございます。本書はLAND CRUISER 250にサイドステップを取り付ける場合の取り付け要領について記載しております。
取り付け前に必ずお読み頂き、記載内容に従って正しく取り付けを行って下さい。

⚠ 注意 ※取り付け上の不備による不具合及び塗装後の返品には応じられませんのでご注意ください。
※本製品は塗装前に必ず車両に仮り合わせ、隙間調整を行って下さい。

- ■記載内容を守らなかった為の不具合につきましては責任を負いかねる場合がありますので予め御了承下さい。
- ■本製品を改造しての取り付けは絶対にしないで下さい。
- ■純正部品取り外し時の御不明点は車両販売ディーラーにお問い合わせ下さい。
- ■作業は全て、サイドブレーキをかけ、エンジンを停止し完全に冷めて、車両が確実に固定されている事を確認してからタイヤを外して行って下さい。
- ■カッターナイフ等を使用する際は充分取扱いに注意して作業を行って下さい。ケガ等の一切の責任は負いかねます。
- ■本製品は製品，車両誤差等により、取り付け穴及び車両との合わせ部をヤスリ等で削り調整して頂く場合がございます。
- ■本製品に無理な力を加えると破損する恐れがございます。特にビス，ボルト固定の際は必ず全体を仮止めし各部の取り付け具合を確認しながら少しずつ細心の注意で無理な力を加えないように本締めして下さい。
- ■車両側の穴開け部には腐食防止の処理を施して下さい。
- ■取り付け完了後は各取り付け部及び全体のガタツキ等が無いか、再確認して下さい。又、一定期間毎に取り付け確認，必要に応じて増締めを行って下さい。
- ■塗装の塗り分け指示は、あくまで推奨です。お客様の御判断で塗り分けを行って下さい。
- ■WALD製品は使用目的や使用範囲が限定されており、純正部品とは別の扱いとなる為、車両保証や修理が受けられない場合がございます。予めご了承下さい。
- ■エアロパーツを装着すると最低地上高が下がる為、縁石や段差にパーツが干渉する場合がございます。またガレージジャッキ等が指定の位置で使えなくなる場合がございます。FRP製、ABS製、PPE製のパーツの場合、純正部品より衝撃に弱くなります。また、車両の色と完全に一致しないことや、取付部に多少のズレが生じる場合もあります。予めご了承下さい。

コーキングボンド使用（別売）

このマークの部分はコーキングボンドでスポイラーとボディの隙間がきれいに埋まる様に接着して下さい。

- ■接着部分は必ず脱脂を充分に行って下さい。
- ■コーキングボンドで接着後は完全に接着するまで放置し、洗車等濡れる事は避けて下さい。
- ■後々、脱着が必要になる部分にはシリコン系のボンドを使用する事をお薦め致します。

※コーキングボンドはお近くの自動車用品店やホームセンター等でお買い求め下さい。

※付属ビス等が付く商品に関しては別袋に入れ、製品の外袋に貼り付けていますのでご注意下さい。

	構成部品	数量
SIDE STEP	サイドステップ本体（左右）	各1
	LEDランプKIT	1set
	LEDランプアダプター（左右）	各1
	エンドモール（黒／グレー）	各1
	ブラケット	4
	M6×16 ボルト	4

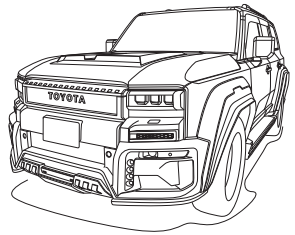

SIDE STEP

【塗装前作業】 ※仮合わせの段階では両面テープを使用しないでください。

1）付属ブラケットを純正ボルトで車両側へ取り付けて下さい。
2）スポイラーを車両に仮合わせして下さい。
　※その際、干渉する部分がありましたら無理に組まずにヤスリ等で削り微調整を行って下さい。
3）全体のバランスを見て正確な位置にある事を確認し、マスキングテープ等で取り付け位置をマーキングして下さい。
4）スポイラーを車両から取り外し、LEDランプの取り付け準備行って下さい。（別紙参照）

【塗装後作業】

5）各部、接着する部分は車両側も含め脱脂を充分に行って下さい。
6）イラストを参考に付属のエンドモールをスポイラーへ貼り付けて下さい。
7）LEDランプをスポイラーに組み付けて下さい。（別紙参照）
8）スポイラーを車両のマーキングした取り付け位置に合わせて付属の両面テープとコーキングボンド等（別売）で接着し、各固定箇所を仮止めして下さい。
　※両面テープの剥離紙は、全て剥がさず調整ができる様に両端のみを剥がして下さい。
9）全体のバランスを見て正確な位置にある事を確認し、仮止め部分を確実に固定して下さい。
10）LEDランプの配線を接続して下さい。（別紙参照）
11）接着している部分はパーツが完全に密着するまで充分に圧着した状態でズレない様に固定しておいて下さい。

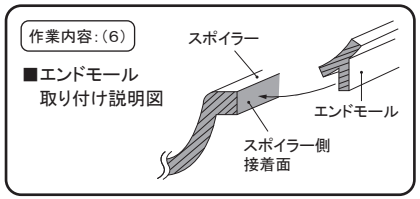

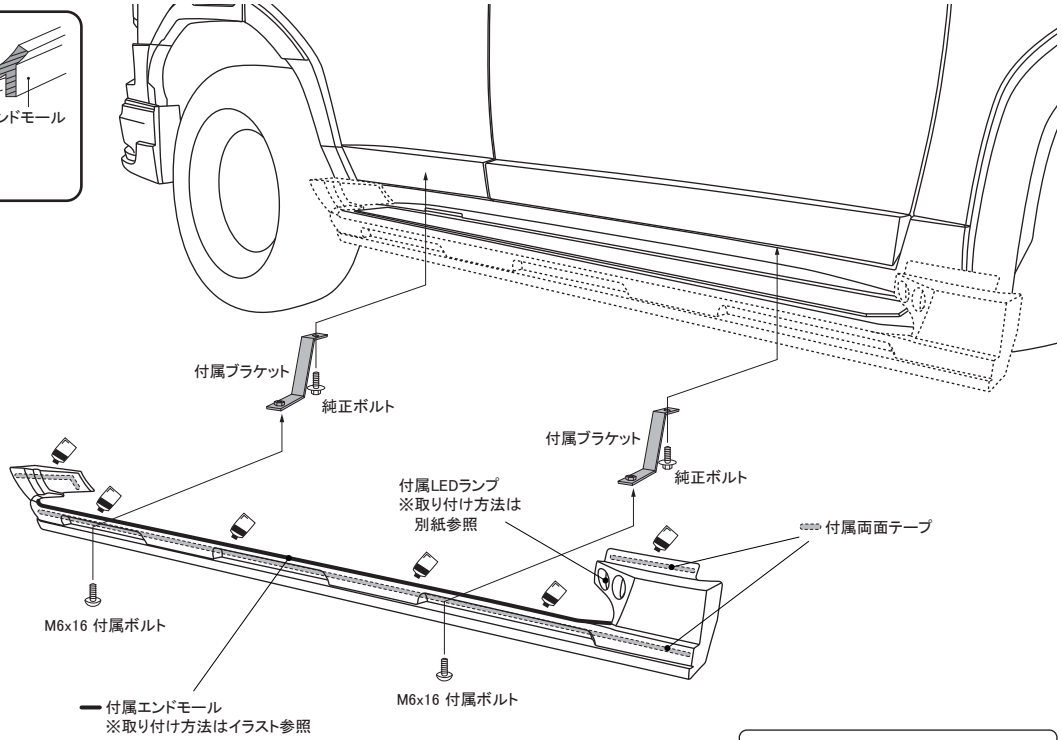

※左右同じ要領で取り付けてください。

⚠ 注意 ※作業は2名以上で行い、ボディにキズが付かない様に注意して下さい。
※車両の誤差でズレ等が生じる場合は各部調整を行って下さい。

WALD.INTERNATIONAL
株式会社ヴァルド
〒569-0072 大阪府高槻市京口町10-13 Tel.072-673-3000（代） Fax.072-673-3003

2025/06

LAND CRUISER 250 GDJ / TRJ250W（R6.4～）

WALD DESERT LINE
BLACK BISON EDITION

取付説明書
WALD
Sportliche Autoausrüstung WALD International

この度は当社の製品をお買い上げ頂きまして誠にありがとうございます。本書はLAND CRUISER 250にサイドステップ用LEDランプを取り付ける場合の取り付け要領について記載しております。
取り付け前に必ずお読み頂き、記載内容に従って正しく取り付けを行って下さい。

⚠ 注意 ※取り付け上の不備による不具合及び塗装後の返品には応じられませんのでご注意ください。
※本製品は塗装前に必ず車両に仮り合わせ、隙間調整を行って下さい。

- ■記載内容を守らなかった為の不具合につきましては責任を負いかねる場合がありますので予め御了承下さい。
- ■本製品を改造しての取り付けは絶対にしないで下さい。
- ■純正部品取り外し時の御不明点は車両販売ディーラーにお問い合わせ下さい。
- ■作業は全て、サイドブレーキをかけ、エンジンを停止し完全に冷めて、車両が確実に固定されている事を確認してからタイヤを外して行って下さい。
- ■カッターナイフ等を使用する際は充分取扱いに注意して作業を行って下さい。ケガ等の一切の責任は負いかねます。
- ■本製品は製品，車両誤差等により、取り付け穴及び車両との合わせ部をヤスリ等で削り調整して頂く場合がございます。
- ■本製品に無理な力を加えると破損する恐れがございます。特にビス，ボルト固定の際は必ず全体を仮止めし各部の取り付け具合を確認しながら少しずつ細心の注意で無理な力を加えないように本締めして下さい。
- ■車両側の穴開け部には腐食防止の処理を施して下さい。
- ■取り付け完了後は各取り付け部及び全体のガタツキ等が無いか、再確認して下さい。又、一定期間毎に取り付け確認，必要に応じて増締めを行って下さい。
- ■塗装の塗り分け指示は、あくまで推奨です。お客様の御判断で塗り分けを行って下さい。
- ■WALD製品は使用目的や使用範囲が限定されており、純正部品とは別の扱いとなる為、車両保証や修理が受けられない場合がございます。予めご了承下さい。
- ■エアロパーツを装着すると最低地上高が下がる為、縁石や段差にパーツが干渉する場合がございます。またガレージジャッキ等が指定の位置で使えなくなる場合がございます。FRP製、ABS製、PPE製のパーツの場合、純正部品より衝撃に弱くなります。また、車両の色と完全に一致しないことや、取付部に多少のズレが生じる場合もあります。予めご了承下さい。

コーキングボンド使用（別売）

このマークの部分はコーキングボンドでスポイラーとボディの隙間がきれいに埋まる様に接着して下さい。

- ■接着部分は必ず脱脂を充分に行って下さい。
- ■コーキングボンドで接着後は完全に接着するまで放置し、洗車等濡れる事は避けて下さい。
- ■後々、脱着が必要になる部分にはシリコン系のボンドを使用する事をお薦め致します。

※コーキングボンドはお近くの自動車用品店やホームセンター等でお買い求め下さい。

※付属ビス等が付く商品に関しては別袋に入れ、製品の外袋に貼り付けていますのでご注意下さい。

	構成部品	数量
LED LAMP KIT	LEDランプ（LED2P22T、固定用ナット付）	1set
	リレーKIT	1set
	配線図	1

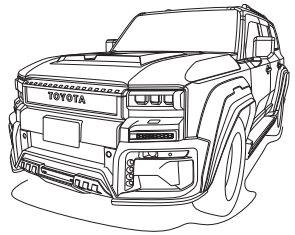

LED LAMP KIT for SIDE STEP

【塗装前作業】 ※仮合わせの段階では両面テープを使用しないでください。

1）作業前にLEDランプの点灯確認を行って下さい。
2）LEDランプ裏側の台座を固定しているネジを外して下さい。
　※台座は付けた状態でアダプターに組み付けます。（画像参照）
3）LEDランプをアダプターに組付け、サイドステップの内側に仮合わせして下さい。
　※その際、干渉する部分がありましたら無理に組まずにヤスリ等で削り微調整を行って下さい。
4）全体のバランスを見て正確な位置にある事が確認できましたら
　別紙、配線図を参考にLEDランプの接続を行って下さい。
　※照射角度は必要に応じて調整をして下さい。

【塗装後作業】

5）各部、接着する部分の脱脂を充分に行って下さい。
6）LEDランプを組付けたアダプターを付属の両面テープと
　コーキングボンド（別売）等を併用し、サイドステップの内側に固定して下さい。

作業内容：（2）　■LEDランプの取り付け準備

LEDランプの裏側に台座を固定しているネジがあります、LEDランプをアダプターに組み付ける前にネジは取り外して下さい。
※台座自体は取り外しません。

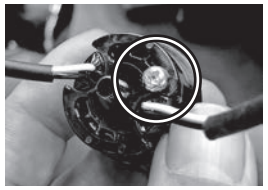

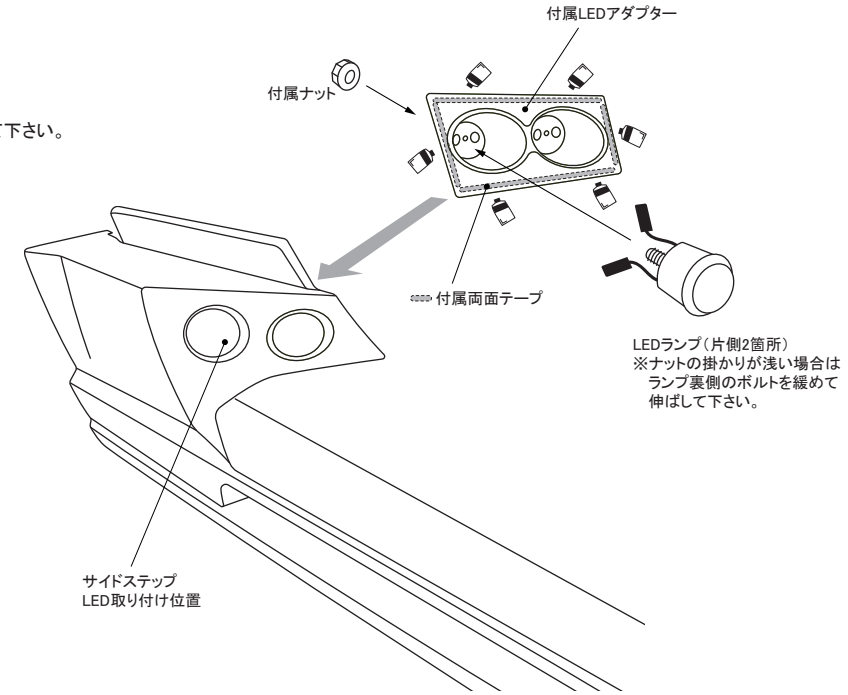

⚠ 注意
※作業は2名以上で行い、ボディにキズが付かない様に注意して下さい。
※車両の誤差でズレ等が生じる場合は各部調整を行って下さい。
※配線作業は必ず通電しない状態で行って下さい。（バッテリー端子を外す等、車両に適した方法をとって下さい。）

※左右同じ要領で取り付けてください。

WALD.INTERNATIONAL

WALD.INTERNATIONAL
株式会社ヴァルド
〒569-0072 大阪府高槻市京口町10-13 Tel.072-673-3000（代） Fax.072-673-3003

2025/06

LC250 サイドステップLED接続例
（ウェルカムランプ連動）

ドアミラー下部ウェルカムランプの+12Vの信号線から電源を取ります。
(ドアコントロールユニットのドアミラー用カプラーの緑/赤線)
その配線は運転席のキックパネルまで通し、付属のイルミ電源アダプターの信号入力線へ結線してください。

グレードによりユニットが無い車輌でもドアミラー用カプラーの同じ位置にある緑/赤線で信号が取れることが確認済みです。

キックパネル内の常時+12V電源を取ります。
(画像のカプラーの水色線)
付属のイルミ電源アダプターのACC入力線へ結線してください。

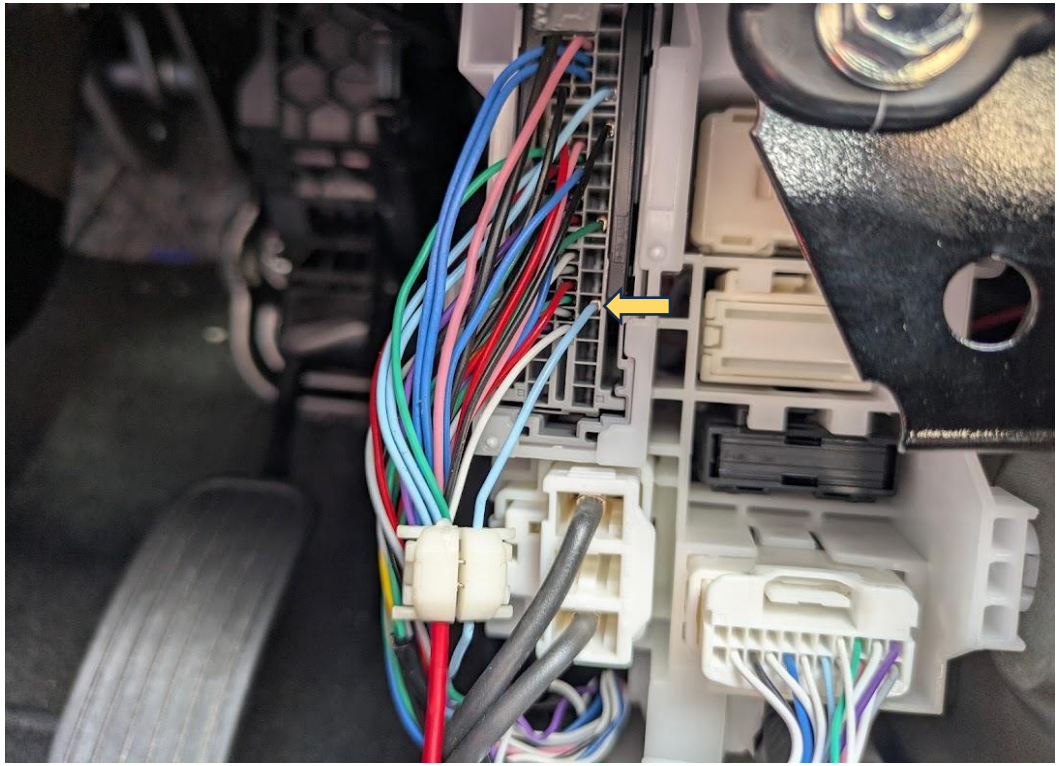

グレードにより同カプラーに同線が無い場合があります。
同線にこだわらず常時+12Vの配線を探してください。

2025/7/11更新

イルミ電源アダプターのイルミ出力線をLEDランプのリレーBOXの
イグニッション入力線へ結線してください。
アダプターとリレーBOXのアースはボディアースへ。

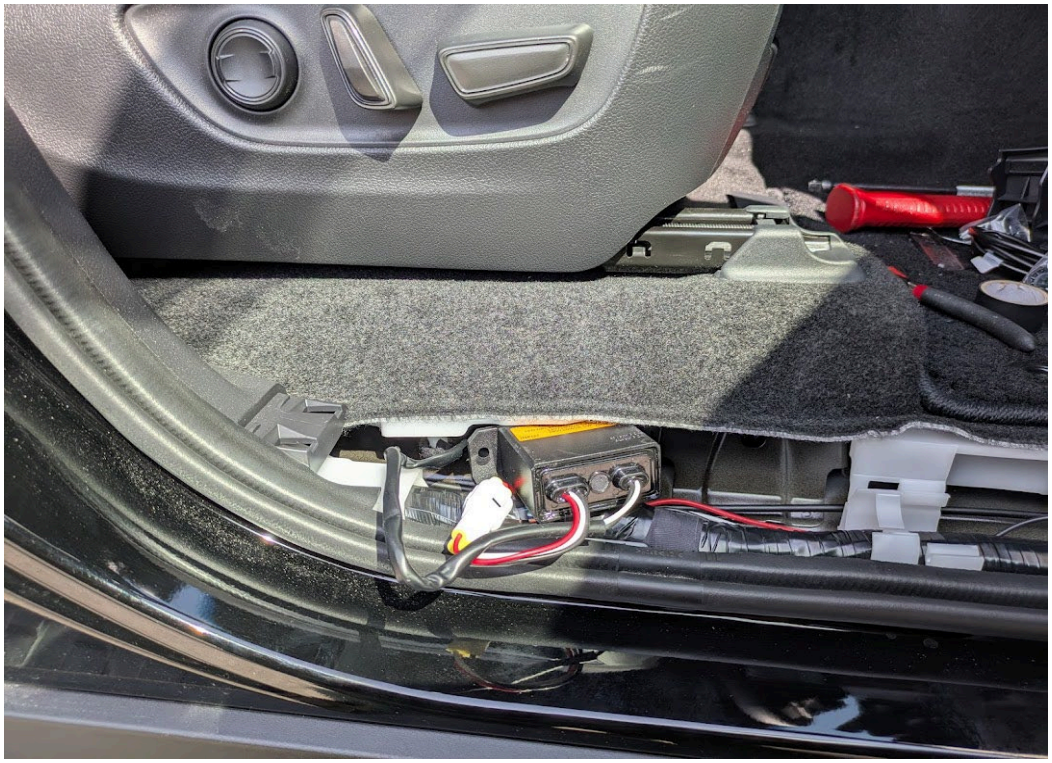

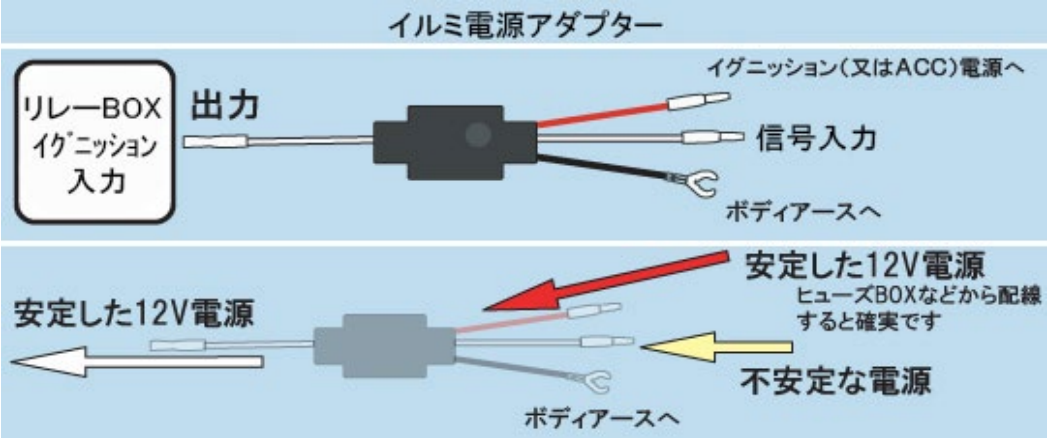

※配線色や配線の配置等はあくまでも参考資料と考えてください。
必ず該当取り付け車輌にてご確認の上、作業していただけるよう
お願い申し上げます。

リレーBOXは運転席下のカーペットの下へ置きゴムグロメットから
LED電源線を室外へ出してください。
LED電源線は車輌左右へ振り分ける必要があります。
フレーム内を通す等なるべく露出しないように取り回し結束バンド等で
しっかり固定してください。

株式会社ヴァルド
569-0072 大阪府高槻市京口町10-13
TEL:072-673-3000
FAX:072-673-3003

LAND CRUISER 250 GDJ / TRJ250W（R6.4～）

WALD DESERT LINE
BLACK BISON EDITION

取付説明書
WALD
Sportliche Autoausrüstung WALD International

この度は当社の製品をお買い上げ頂きまして誠にありがとうございます。本書はLAND CRUISER 250にフロントバンパーガーニッシュを取り付ける場合の取り付け要領について記載しております。
取り付け前に必ずお読み頂き、記載内容に従って正しく取り付けを行って下さい。

⚠ 注意 ※取り付け上の不備による不具合及び塗装後の返品には応じられませんのでご注意ください。
※本製品は塗装前に必ず車両に仮り合わせ、隙間調整を行って下さい。

- ■記載内容を守らなかった為の不具合につきましては責任を負いかねる場合がありますので予め御了承下さい。
- ■本製品を改造しての取り付けは絶対にしないで下さい。
- ■純正部品取り外し時の御不明点は車両販売ディーラーにお問い合わせ下さい。
- ■作業は全て、サイドブレーキをかけ、エンジンを停止し完全に冷めて、車両が確実に固定されている事を確認してからタイヤを外して行って下さい。
- ■カッターナイフ等を使用する際は充分取扱いに注意して作業を行って下さい。ケガ等の一切の責任は負いかねます。
- ■本製品は製品，車両誤差等により、取り付け穴及び車両との合わせ部をヤスリ等で削り調整して頂く場合がございます。
- ■本製品に無理な力を加えると破損する恐れがございます。特にビス，ボルト固定の際は必ず全体を仮止めし各部の取り付け具合を確認しながら少しずつ細心の注意で無理な力を加えないように本締めして下さい。
- ■車両側の穴開け部には腐食防止の処理を施して下さい。
- ■取り付け完了後は各取り付け部及び全体のガタツキ等が無いか、再確認して下さい。又、一定期間毎に取り付け確認，必要に応じて増締めを行って下さい。
- ■塗装の塗り分け指示は、あくまで推奨です。お客様の御判断で塗り分けを行って下さい。
- ■WALD製品は使用目的や使用範囲が限定されており、純正部品とは別の扱いとなる為、車両保証や修理が受けられない場合がございます。予めご了承下さい。
- ■エアロパーツを装着すると最低地上高が下がる為、縁石や段差にパーツが干渉する場合がございます。またガレージジャッキ等が指定の位置で使えなくなる場合がございます。FRP製、ABS製、PPE製のパーツの場合、純正部品より衝撃に弱くなります。
また、車両の色と完全に一致しないことや、取付部に多少のズレが生じる場合もあります。予めご了承下さい。

コーキングボンド使用（別売）

このマークの部分はコーキングボンドでスポイラーとボディの隙間がきれいに埋まる様に接着して下さい。

- ■接着部分は必ず脱脂を充分に行って下さい。
- ■コーキングボンドで接着後は完全に接着するまで放置し、洗車等濡れる事は避けて下さい。
- ■後々、脱着が必要になる部分にはシリコン系のボンドを使用する事をお薦め致します。

※コーキングボンドはお近くの自動車用品店やホームセンター等でお買い求め下さい。

※付属ビス等が付く商品に関しては別袋に入れ、製品の外袋に貼り付けていますのでご注意下さい。

	構成部品	数量
FRONT BUMPER GARNISH	フロントバンパーガーニッシュ 2p（左右）	1set

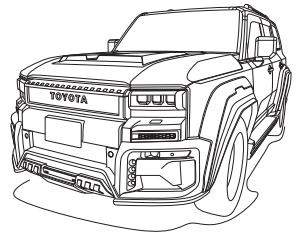

FRONT BUMPER GARNISH

【塗装前作業】 ※仮合わせの段階では両面テープを使用しないでください。

1）フロントバンパーガーニッシュを車両に仮合わせして下さい。
※フロントバンパーガーニッシュはカバーとベースの2分割になっております。
※その際、干渉する部分がありましたら無理に組まずにヤスリ等で削り微調整を行って下さい。
2）全体のバランスを見て正確な位置にある事を確認し、マスキングテープ等で取り付け位置をマーキングして下さい。
3）イラストを参考に任意で塗装して下さい。

【塗装後作業】

4）各部、接着する部分は車両側も含め脱脂を充分に行って下さい。
5）フロントバンパーガーニッシュのカバーとベースを付属の両面テープで接着し、組み付けて下さい。
6）組み付けたフロントバンパーガーニッシュをマーキングした取り付け位置に合わせ付属の両面テープとコーキングボンド等（別売）で車両に接着して下さい。
※両面テープの剥離紙は、全て剥がさず調整ができる様に両端のみを剥がして下さい。
7）全体のバランスを見て正確な位置にある事を確認し、確実に固定して下さい。
8）接着している部分はパーツが完全に密着するまで充分に圧着した状態でズレない様に固定しておいて下さい。

作業内容：（3） ※塗り分け位置説明図

デモカーは図の部分を塗り分けております。

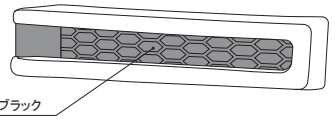

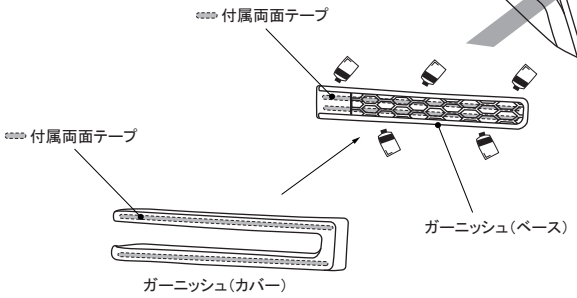

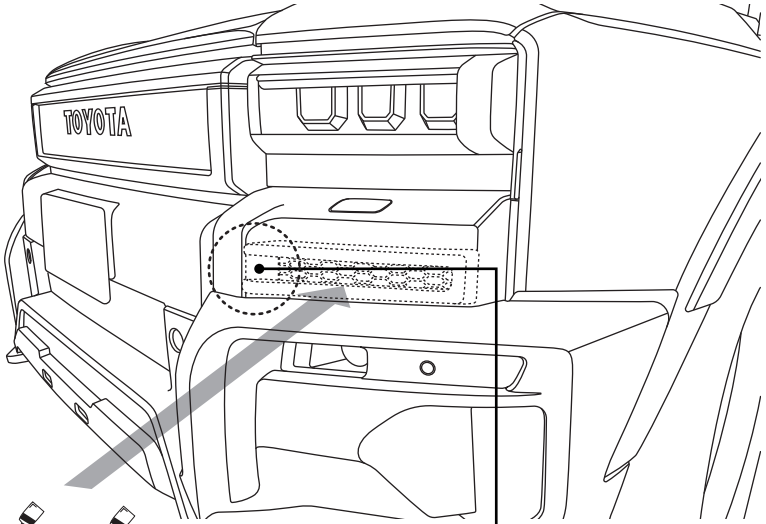

作業内容：（1・6） ■ガーニッシュの取り付け説明図

ガーニッシュを合わせる際カバーの内側先端部分の幅が狭い方を上になる様に取り付けて下さい。
※左右の形状が似ていますのでご注意下さい。

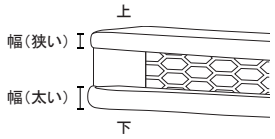

⚠ 注意 ※作業は2名以上で行い、ボディにキズが付かない様に注意して下さい。
※車両の誤差でズレ等が生じる場合は各部調整を行って下さい。

WALD.INTERNATIONAL
株式会社ヴァルド
〒569-0072 大阪府高槻市京口町10-13 Tel.072-673-3000（代） Fax.072-673-3003

2025/06

LAND CRUISER 250 GDJ / TRJ250W（R6.4～）

WALD DESERT LINE
BLACK BISON EDITION

取付説明書
WALD
Sportliche Autoausrüstung WALD International

この度は当社の製品をお買い上げ頂きまして誠にありがとうございます。本書はLAND CRUISER 250にボンネットスクープカバーを取り付ける場合の取り付け要領について記載しております。
取り付け前に必ずお読み頂き、記載内容に従って正しく取り付けを行って下さい。

⚠ 注意 ※取り付け上の不備による不具合及び塗装後の返品には応じられませんのでご注意ください。
※本製品は塗装前に必ず車両に仮り合わせ、隙間調整を行って下さい。

- ■記載内容を守らなかった為の不具合につきましては責任を負いかねる場合がありますので予め御了承下さい。
- ■本製品を改造しての取り付けは絶対にしないで下さい。
- ■純正部品取り外し時の御不明点は車両販売ディーラーにお問い合わせ下さい。
- ■作業は全て、サイドブレーキをかけ、エンジンを停止し完全に冷めて、車両が確実に固定されている事を確認してからタイヤを外して行って下さい。
- ■カッターナイフ等を使用する際は充分取扱いに注意して作業を行って下さい。ケガ等の一切の責任は負いかねます。
- ■本製品は製品，車両誤差等により、取り付け穴及び車両との合わせ部をヤスリ等で削り調整して頂く場合がございます。
- ■本製品に無理な力を加えると破損する恐れがございます。特にビス，ボルト固定の際は必ず全体を仮止めし各部の取り付け具合を確認しながら少しずつ細心の注意で無理な力を加えないように本締めして下さい。
- ■車両側の穴開け部には腐食防止の処理を施して下さい。
- ■取り付け完了後は各取り付け部及び全体のガタツキ等が無いか、再確認して下さい。又、一定期間毎に取り付け確認，必要に応じて増締めを行って下さい。
- ■塗装の塗り分け指示は、あくまで推奨です。お客様の御判断で塗り分けを行って下さい。
- ■WALD製品は使用目的や使用範囲が限定されており、純正部品とは別の扱いとなる為、車両保証や修理が受けられない場合がございます。予めご了承下さい。
- ■エアロパーツを装着すると最低地上高が下がる為、縁石や段差にパーツが干渉する場合がございます。またガレージジャッキ等が指定の位置で使えなくなる場合がございます。FRP製、ABS製、PPE製のパーツの場合、純正部品より衝撃に弱くなります。
また、車両の色と完全に一致しないことや、取付部に多少のズレが生じる場合もあります。予めご了承下さい。

コーキングボンド使用（別売）

このマークの部分はコーキングボンドでスポイラーとボディの隙間がきれいに埋まる様に接着して下さい。

- ■接着部分は必ず脱脂を充分に行って下さい。
- ■コーキングボンドで接着後は完全に接着するまで放置し、洗車等濡れる事は避けて下さい。
- ■後々、脱着が必要になる部分にはシリコン系のボンドを使用する事をお薦め致します。

※コーキングボンドはお近くの自動車用品店やホームセンター等でお買い求め下さい。

※付属ビス等が付く商品に関しては別袋に入れ、製品の外袋に貼り付けていますのでご注意下さい。

	構成部品	数量
BONNET SCOOP COVER	ボンネットスクープカバー	1
	M4x16 タッピングビス	16

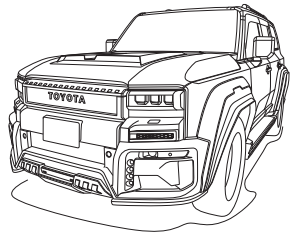

BONNET SCOOP COVER

【塗装前作業】 ※仮合わせの段階では両面テープを使用しないでください。

1）ボンネットスクープカバーを車両に仮合わせして下さい。
※その際、干渉する部分がありましたら無理に組まずにヤスリ等で削り微調整を行って下さい。

2）全体のバランスを見て正確な位置（画像参考）にある事を確認し、マスキングテープ等で取り付け位置をマーキングして下さい。

【塗装後作業】

3）各部、接着する部分の脱脂を充分に行って下さい。

4）ボンネットスクープカバーをマーキングした取り付け位置に合わせ、両面テープとコーキングボンド等（別売）で車両に接着して下さい。
※両面テープの剥離紙は、全て剥がさず調整ができる様に両端のみを剥がして下さい。

5）ボンネット裏から付属ビスでボンネットスクープカバーを確実に固定して下さい。
※その際、固定箇所には取り付けビスに応じた下穴を開けてから固定して下さい。
※車両側の穴開け部分には防水・防錆の処理を必ず施して下さい。

7）接着している部分はパーツが完全に密着するまで充分に圧着した状態でズレない様に固定しておいて下さい。

⚠ 注意 ※作業は2名以上で行い、ボディにキズが付かない様に注意して下さい。
※車両の誤差でズレ等が生じる場合は各部調整を行って下さい。

作業内容：（2・4）

■取り付け位置説明図
ボンネットのプレスラインとボンネットスクープカバーのラインを合わせて下さい。

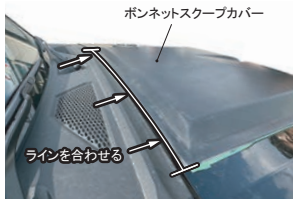

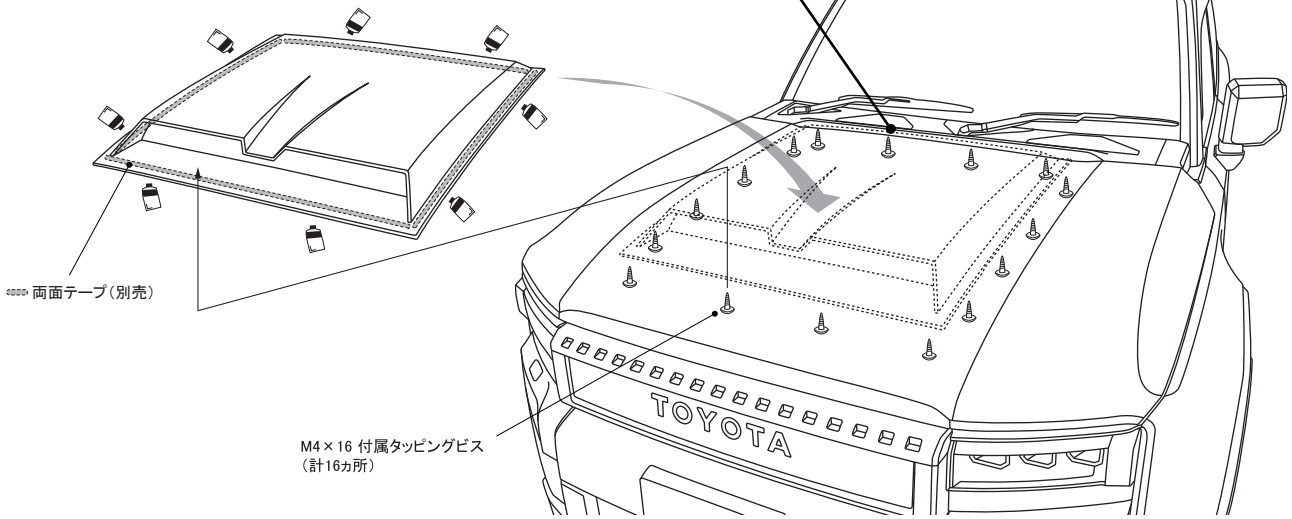

WALD.INTERNATIONAL
株式会社ヴァルド
〒569-0072 大阪府高槻市京口町10-13 Tel.072-673-3000（代） Fax.072-673-3003

2025/06

LAND CRUISER 250 GDJ / TRJ250W（R6.4～）

WALD DESERT LINE
BLACK BISON EDITION

取付説明書
WALD
Sportliche Autoausrüstung WALD International

この度は当社の製品をお買い上げ頂きまして誠にありがとうございます。本書はLAND CRUISER 250にフロントルーフスポイラーを取り付ける場合の取り付け要領について記載しております。
取り付け前に必ずお読み頂き、記載内容に従って正しく取り付けを行って下さい。

⚠ 注意 ※取り付け上の不備による不具合及び塗装後の返品には応じられませんのでご注意ください。
※本製品は塗装前に必ず車両に仮り合わせ、隙間調整を行って下さい。

- ■記載内容を守らなかった為の不具合につきましては責任を負いかねる場合がありますので予め御了承下さい。
- ■本製品を改造しての取り付けは絶対にしないで下さい。
- ■純正部品取り外し時の御不明点は車両販売ディーラーにお問い合わせ下さい。
- ■作業は全て、サイドブレーキをかけ、エンジンを停止し完全に冷めて、車両が確実に固定されている事を確認してからタイヤを外して行って下さい。
- ■カッターナイフ等を使用する際は充分取扱いに注意して作業を行って下さい。ケガ等の一切の責任は負いかねます。
- ■本製品を改造しての取り付けは絶対にしないで下さい。
- ■本製品は製品，車両誤差等により、取り付け穴及び車両との合わせ部をヤスリ等で削り調整して頂く場合がございます。
- ■本製品に無理な力を加えると破損する恐れがございます。特にビス，ボルト固定の際は必ず全体を仮止めし各部の取り付け具合を確認しながら少しずつ細心の注意で無理な力を加えないように本締めして下さい。
- ■車両側の穴開け部には腐食防止の処理を施して下さい。
- ■取り付け完了後は各取り付け部及び全体のガタツキ等が無いか、再確認して下さい。又、一定期間毎に取り付け確認，必要に応じて増締めを行って下さい。
- ■塗装の塗り分け指示は、あくまで推奨です。お客様の御判断で塗り分けを行って下さい。
- ■WALD製品は使用目的や使用範囲が限定されており、純正部品とは別の扱いとなる為、車両保証や修理が受けられない場合がございます。予めご了承下さい。
- ■エアロパーツを装着すると最低地上高が下がる為、縁石や段差にパーツが干渉する場合がございます。またガレージジャッキ等が指定の位置で使えなくなる場合がございます。FRP製、ABS製、PPE製のパーツの場合、純正部品より衝撃に弱くなります。また、車両の色と完全に一致しないことや、取付部に多少のズレが生じる場合もあります。予めご了承下さい。

コーキングボンド使用（別売）

このマークの部分はコーキングボンドでスポイラーとボディの隙間がきれいに埋まる様に接着して下さい。

- ■接着部分は必ず脱脂を充分に行って下さい。
- ■コーキングボンドで接着後は完全に接着するまで放置し、洗車等濡れる事は避けて下さい。
- ■後々、脱着が必要になる部分にはシリコン系のボンドを使用する事をお薦め致します。

※コーキングボンドはお近くの自動車用品店やホームセンター等でお買い求め下さい。

※付属ビス等が付く商品に関しては別袋に入れ、製品の外袋に貼り付けていますのでご注意下さい。

	構成部品	数量
FRONT ROOF SPOILER	フロントルーフスポイラー本体	1
	ブラケット（左右）	各1
	M5×16 ボルト	12
	ボルト・スプリングワッシャー・ワッシャー（ブラケット固定用）	各4
	LEDランプ（LED5P22T）	1set
OPTION PARTS	リレーハーネス（別売）	1

※本製品の取り付けにより車検証記載の車両寸法から数値が変わりますので構造変更が必要になります。

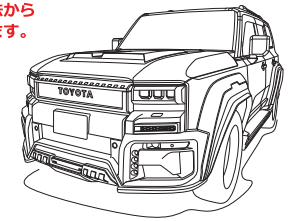

FRONT ROOF SPOILER

【塗装前作業】※仮合わせの段階では両面テープを使用しないで下さい。

1）フロントルーフスポイラーを車両に仮合わせして下さい。
　※その際、干渉する部分がありましたら無理に組まずにヤスリ等で削り微調整を行って下さい。
　※ワイパーブレードが干渉しないよう、確認しながら装着して下さい。
2）全体のバランスを見て正確な位置にある事を確認し、マスキングテープ等で取り付け位置をマーキングして下さい。
3）別紙を参照し、LEDランプの取り付けを行って下さい。

【塗装後作業】

4）各部、接着する部分は車両側も含め脱脂を充分に行って下さい。
5）フロントルーフスポイラーを車両の取り付け位置に合わせ、付属の両面テープとパネルボンド（別売）で接着して下さい。
　※両面テープの剥離紙は、全て剥がさず調整ができる様に両端のみを剥がして下さい。
6）LEDランプの配線を接続し（別紙参照）、フロントルーフスポイラーのカバーを閉じて下さい。
7）全体のバランスを見て正確な位置にある事を確認し付属ブラケットでフロントルーフスポイラーを車両に固定して下さい。
8）接着している部分はパーツが完全に密着するまで充分に圧着した状態でズレない様に固定しておいて下さい。

⚠ 注意 ※作業は2名以上で行い、ボディにキズが付かない様に注意して下さい。
※車両の誤差でズレ等が生じる場合は各部調整を行って下さい。

※接着部分のボンドは、パネルボンドをご使用下さい。

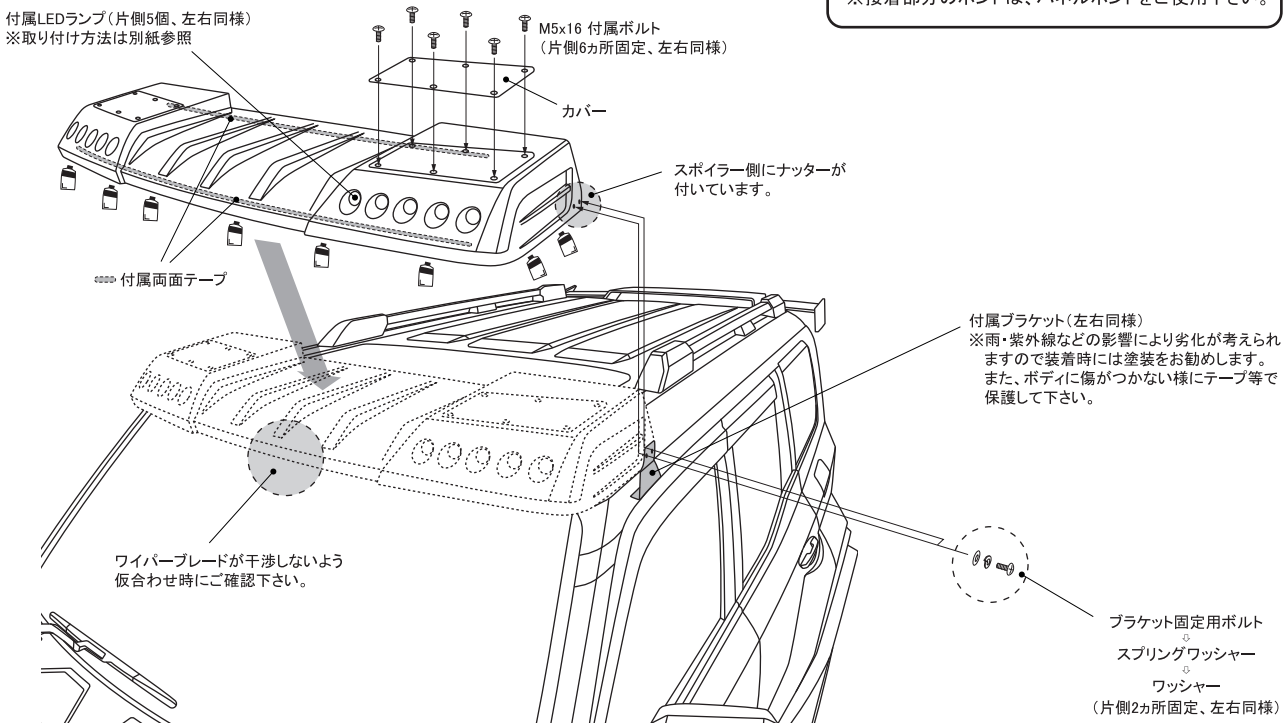

WALD.INTERNATIONAL
株式会社ヴァルド
〒569-0072 大阪府高槻市京口町10-13 Tel.072-673-3000（代） Fax.072-673-3003

2025/12

LAND CRUISER 250 GDJ / TRJ250W（R6.4～）

WALD DESERT LINE
BLACK BISON EDITION

取付説明書
WALD
Sportliche Autoausrüstung WALD International

この度は当社の製品をお買い上げ頂きまして誠にありがとうございます。本書はLAND CRUISER 250にフロントルーフスポイラー用LEDランプを取り付ける場合の取り付け要領について記載しております。
取り付け前に必ずお読み頂き、記載内容に従って正しく取り付けを行って下さい。

⚠ 注意 ※取り付け上の不備による不具合及び塗装後の返品には応じられませんのでご注意ください。
※本製品は塗装前に必ず車両に仮り合わせ、隙間調整を行って下さい。

- ■記載内容を守らなかった為の不具合につきましては責任を負いかねる場合がありますので予め御了承下さい。
- ■本製品を改造しての取り付けは絶対にしないで下さい。
- ■純正部品取り外し時の御不明点は車両販売ディーラーにお問い合わせ下さい。
- ■作業は全て、サイドブレーキをかけ、エンジンを停止し完全に冷めて、車両が確実に固定されている事を確認してからタイヤを外して行って下さい。
- ■カッターナイフ等を使用する際は充分取扱いに注意して作業を行って下さい。ケガ等の一切の責任は負いかねます。
- ■本製品は製品，車両誤差等により、取り付け穴及び車両との合わせ部をヤスリ等で削り調整して頂く場合がございます。
- ■本製品に無理な力を加えると破損する恐れがございます。特にビス，ボルト固定の際は必ず全体を仮止めし各部の取り付け具合を確認しながら少しずつ細心の注意で無理な力を加えないように本締めして下さい。
- ■車両側の穴開け部には腐食防止の処理を施して下さい。
- ■取り付け完了後は各取り付け部及び全体のガタツキ等が無いか、再確認して下さい。又、一定期間毎に取り付け確認，必要に応じて増締めを行って下さい。
- ■塗装の塗り分け指示は、あくまで推奨です。お客様の御判断で塗り分けを行って下さい。
- ■WALD製品は使用目的や使用範囲が限定されており、純正部品とは別の扱いとなる為、車両保証や修理が受けられない場合がございます。予めご了承下さい。
- ■エアロパーツを装着すると最低地上高が下がる為、縁石や段差にパーツが干渉する場合がございます。またガレージジャッキ等が指定の位置で使えなくなる場合がございます。FRP製、ABS製、PPE製のパーツの場合、純正部品より衝撃に弱くなります。また、車両の色と完全に一致しないことや、取付部に多少のズレが生じる場合もあります。予めご了承下さい。

コーキングボンド使用（別売）

このマークの部分はコーキングボンドでスポイラーとボディの隙間がきれいに埋まる様に接着して下さい。

- ■接着部分は必ず脱脂を充分に行って下さい。
- ■コーキングボンドで接着後は完全に接着するまで放置し、洗車等濡れる事は避けて下さい。
- ■後々、脱着が必要になる部分にはシリコン系のボンドを使用する事をお薦め致します。

※コーキングボンドはお近くの自動車用品店やホームセンター等でお買い求め下さい。

※付属ビス等が付く商品に関しては別袋に入れ、製品の外袋に貼り付けていますのでご注意下さい。

	構成部品	数量
LED LAMP	LEDランプ（LED5P22T、固定用ナット付）	1set

※必ず、作業灯としてご使用下さい。

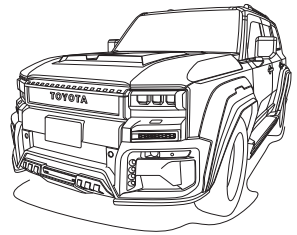

LED LAMP for FRONT ROOF SPOILER

【塗装前作業】
1）作業前にLEDランプの点灯確認を行って下さい。
2）LEDランプ裏側の台座を固定しているネジを外して下さい。
※台座は付けた状態でフロントルーフスポイラーに組み付けます。（画像参照）
3）LEDランプをフロントルーフスポイラーに組み付け、スポイラーの内側から付属ナットで固定して下さい。
※その際、干渉する部分がありましたら無理に組まずにヤスリ等で削り微調整を行って下さい。
4）全体のバランスを見て正確な位置にある事が確認できましたら
LEDランプの配線作業をしておいて下さい。
※使用しない配線（車両側も含む）に関しては、必ず絶縁処理を行って下さい。
※照射角度は必要に応じて調整をして下さい。

【塗装後作業】
5）各部、接着する部分の脱脂を充分に行って下さい。
6）LEDランプをフロントルーフスポイラーに組み付け、車両への取り付けを行って下さい。

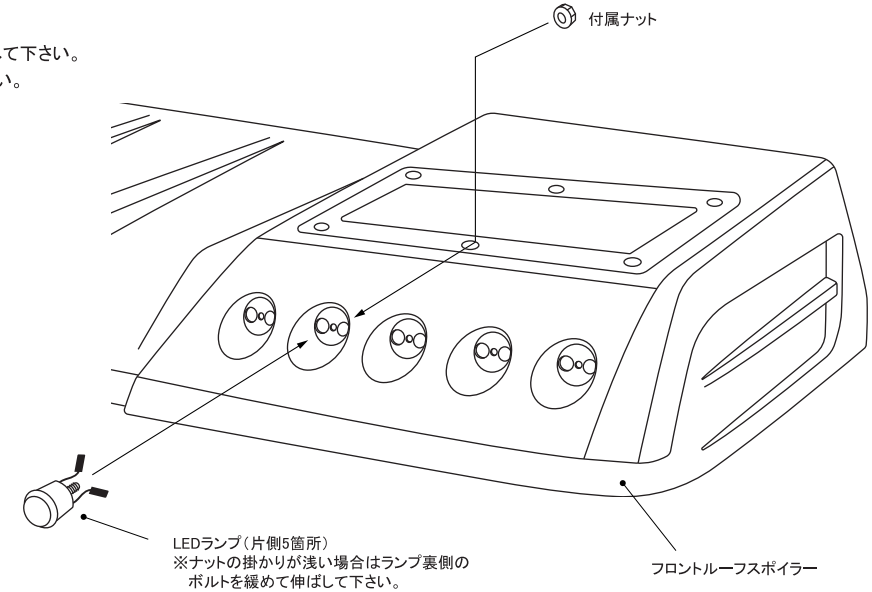

作業内容：（2）　■LEDランプの取り付け準備

LEDランプの裏側に台座を固定しているネジがあります、LEDランプをアダプターに組み付ける前にネジは取り外して下さい。
※台座自体は取り外しません。

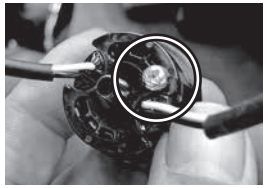

⚠ 注意 ※作業は2名以上で行い、ボディにキズが付かない様に注意して下さい。
※車両の誤差でズレ等が生じる場合は各部調整を行って下さい。
※配線作業は必ず通電しない状態で行って下さい。（バッテリー端子を外す等、車両に適した方法をとって下さい。）

※左右同じ要領で取り付けてください。

WALD.INTERNATIONAL

WALD.INTERNATIONAL
株式会社ヴァルド
〒569-0072 大阪府高槻市京口町10-13 Tel.072-673-3000（代） Fax.072-673-3003

2025/10

LAND CRUISER 250 GDJ / TRJ250W（R6.4～）

WALD DESERT LINE
BLACK BISON EDITION

取付説明書
WALD
Sportliche Autoausrüstung WALD International

この度は当社の製品をお買い上げ頂きまして誠にありがとうございます。本書はLAND CRUISER 250にリアルーフスポイラーを取り付ける場合の取り付け要領について記載しております。
取り付け前に必ずお読み頂き、記載内容に従って正しく取り付けを行って下さい。

⚠ 注意 ※取り付け上の不備による不具合及び塗装後の返品には応じられませんのでご注意ください。
※本製品は塗装前に必ず車両に仮り合わせ、隙間調整を行って下さい。

- ■記載内容を守らなかった為の不具合につきましては責任を負いかねる場合がありますので予め御了承下さい。
- ■本製品を改造しての取り付けは絶対にしないで下さい。
- ■純正部品取り外し時の御不明点は車両販売ディーラーにお問い合わせ下さい。
- ■作業は全て、サイドブレーキをかけ、エンジンを停止し完全に冷めて、車両が確実に固定されている事を確認してからタイヤを外して行って下さい。
- ■カッターナイフ等を使用する際は充分取扱いに注意して作業を行って下さい。ケガ等の一切の責任は負いかねます。
- ■本製品は製品，車両誤差等により、取り付け穴及び車両との合わせ部をヤスリ等で削り調整して頂く場合がございます。
- ■本製品に無理な力を加えると破損する恐れがございます。特にビス，ボルト固定の際は必ず全体を仮止めし各部の取り付け具合を確認しながら少しずつ細心の注意で無理な力を加えないように本締めして下さい。
- ■車両側の穴開け部には腐食防止の処理を施して下さい。
- ■取り付け完了後は各取り付け部及び全体のガタツキ等が無いか、再確認して下さい。又、一定期間毎に取り付け確認，必要に応じて増締めを行って下さい。
- ■塗装の塗り分け指示は、あくまで推奨です。お客様の御判断で塗り分けを行って下さい。
- ■WALD製品は使用目的や使用範囲が限定されており、純正部品とは別の扱いとなる為、車両保証や修理が受けられない場合がございます。予めご了承下さい。
- ■エアロパーツを装着すると最低地上高が下がる為、縁石や段差にパーツが干渉する場合がございます。またガレージジャッキ等が指定の位置で使えなくなる場合がございます。FRP製、ABS製、PPE製のパーツの場合、純正部品より衝撃に弱くなります。また、車両の色と完全に一致しないことや、取付部に多少のズレが生じる場合もあります。予めご了承下さい。

コーキングボンド使用（別売）

このマークの部分はコーキングボンドでスポイラーとボディの隙間がきれいに埋まる様に接着して下さい。

- ■接着部分は必ず脱脂を充分に行って下さい。
- ■コーキングボンドで接着後は完全に接着するまで放置し、洗車等濡れる事は避けて下さい。
- ■後々、脱着が必要になる部分にはシリコン系のボンドを使用する事をお薦め致します。

※コーキングボンドはお近くの自動車用品店やホームセンター等でお買い求め下さい。

※付属ビス等が付く商品に関しては別袋に入れ、製品の外袋に貼り付けていますのでご注意下さい。

	構成部品	数量
REAR ROOF SPOILER	リアルーフスポイラー本体	1
	ブラケット	2
	M5×16 ボルト	4
	スプリングワッシャー	4
	ワッシャー	4
	型紙（穴あけ用）	1

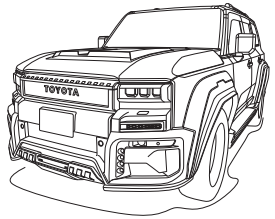

REAR ROOF SPOILER

【塗装前作業】 ※仮合わせの段階では両面テープを使用しないでください。

1）付属の型紙を使用し、純正リアスポイラーに穴あけ位置をマーキングして下さい。
　※型紙に記載の作業手順をご確認下さい。
2）純正のサービスマニュアル等に従って、純正リアスポイラーを取り外して下さい。
3）取り外した純正リアスポイラーを上下に分割して下さい。
　※純正リアスポイラーは両面テープと左右2ヵ所の爪で固定されています。（別紙参照）
4）純正リアスポイラーのマーキングした位置に穴をあけて下さい。
　※穴をあける際はまず中心に小さな穴をあけ、製品側とのズレがないか確認をしながら作業を進めて下さい。
　※穴のサイズは微調整ができるようにボルトサイズに比べて少し大き目にしております。

【塗装後作業】

5）各部、接着する部分は車両側も含め脱脂を充分に行って下さい。
6）リアルーフスポイラーを純正リアスポイラー（分割上部）に固定して下さい。
　※固定するボルトには必ず緩み止め剤を使用して下さい。
7）上下に分割した純正リアスポイラーを元の状態に戻して下さい。
　※その際、両面テープの貼り直しとコーキングボンド（別売）等で接着をして下さい。
8）リアルーフスポイラーと純正リアスポイラーを車両へ取り付けて下さい。
9）接着している部分はパーツが完全に密着するまで充分に圧着した状態でズレない様に固定しておいて下さい。

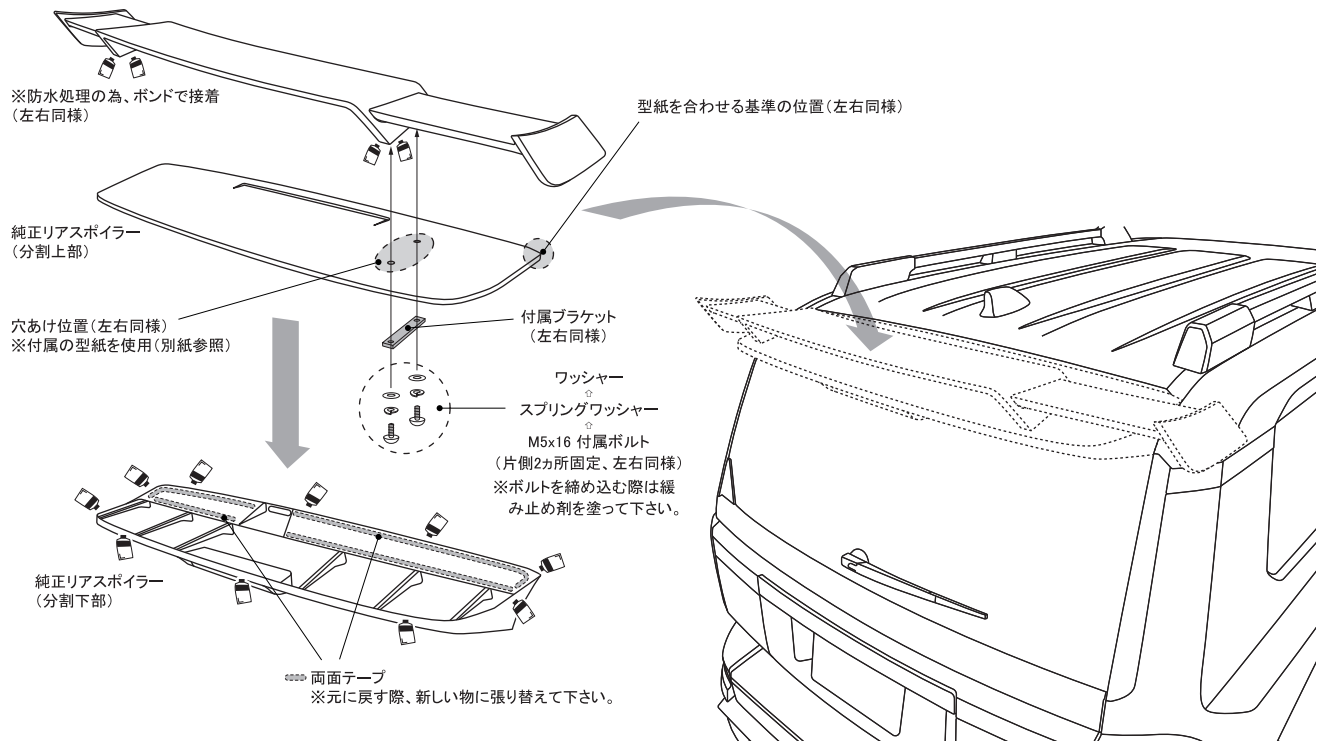

⚠ 注意 ※作業は2名以上で行い、ボディにキズが付かない様に注意して下さい。
※車両の誤差でズレ等が生じる場合は各部調整を行って下さい。

WALD.INTERNATIONAL
株式会社ヴァルド
〒569-0072 大阪府高槻市京口町10-13 Tel.072-673-3000（代） Fax.072-673-3003

2025/10

LAND CRUISER 250 GDJ / TRJ250W（R6.4～）

WALD DESERT LINE
BLACK BISON EDITION

取付説明書
WALD
Sportliche Autoausrüstung WALD International

本書はLAND CRUISER 250にリアルーフスポイラーを取り付ける際の加工部分について記載しております。 取り付け前に必ずお読み頂き、記載内容に従って正しく取り付けを行って下さい。

■ リアルーフスポイラー 取り付け要領書

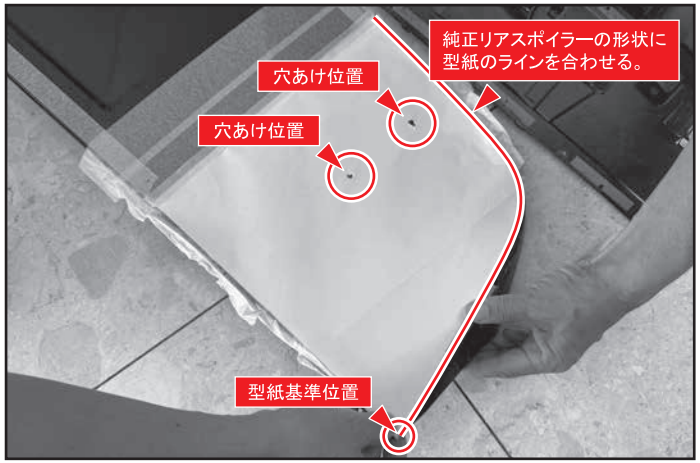

切り抜いた型紙を純正リアスポイラーに合わせて、穴あけ位置をマーキングして下さい。（左右同様）
※画像は純正リアスポイラーが車両から取り外された状態ですが実際に作業する際はバランス確認の為、純正リアスポイラーは車両に付いた状態で型紙をセットして下さい。

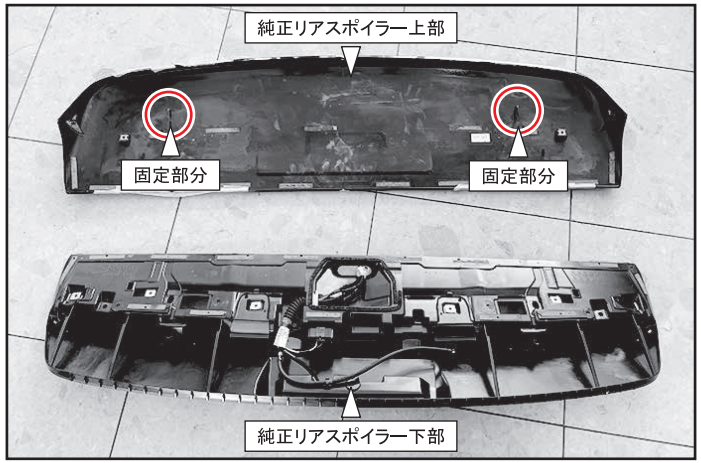

純正リアスポイラーを上下に分割した状態の画像です。
両面テープでの接着と左右2カ所の固定部分に爪があります。

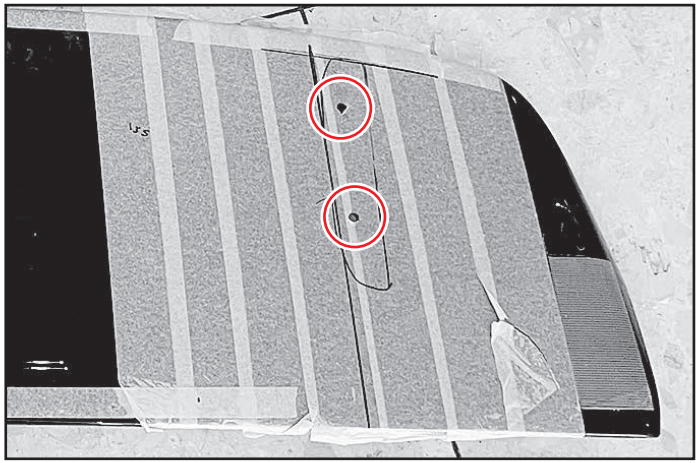

純正リアスポイラー（上部）のマーキングした位置に穴を開けて下さい。
穴は微調整ができるよう、10Φ程度の穴をあけて下さい。（左右同様）
※穴をあける際はズレ防止の為、まず中心に小さな穴をあけて下さい。

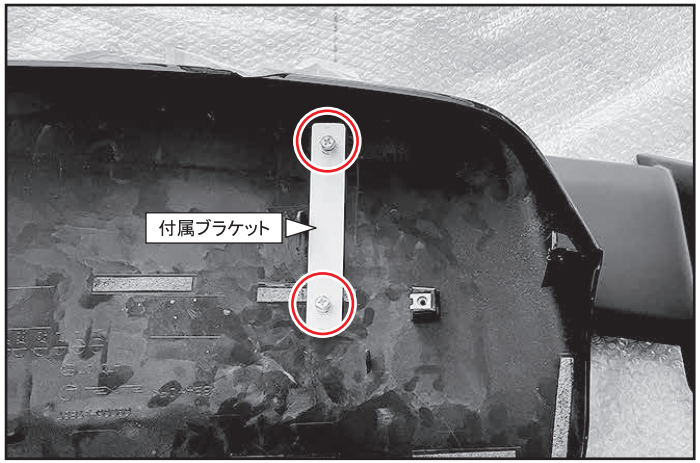

純正リアスポイラー上部裏側から付属のブラケット・ボルト・スプリングワッシャー・ワッシャーでリアルーフスポイラーを固定します。（左右同様）
※固定するボルトには必ず緩み止め剤を使用して下さい。

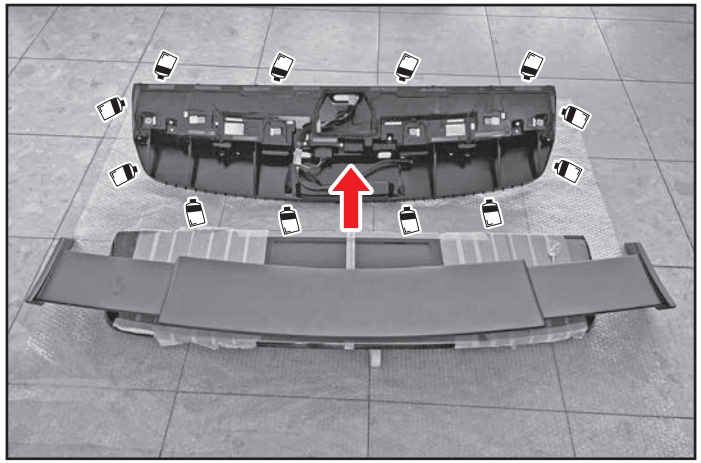

分割した純正リアスポイラーを元に戻し、車両へ取り付けて下さい。
※純正リアスポイラーを元に戻す際は両面テープを貼り直し、コーキングボンド（別売）等で接着して下さい。

WALD.INTERNATIONAL
株式会社ヴァルド
〒569-0072 大阪府高槻市京口町10-13 Tel.072-673-3000（代） Fax.072-673-3003

WALD DESERT LINE
BLACK BISON EDITION

LAND CRUISER 250 GDJ / TRJ250W（R6.4～）

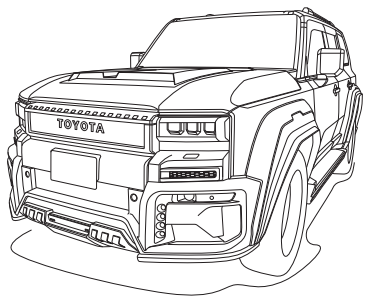

REAR ROOF SPOILER 取り付け位置、穴あけ用型紙（左右反転使用）

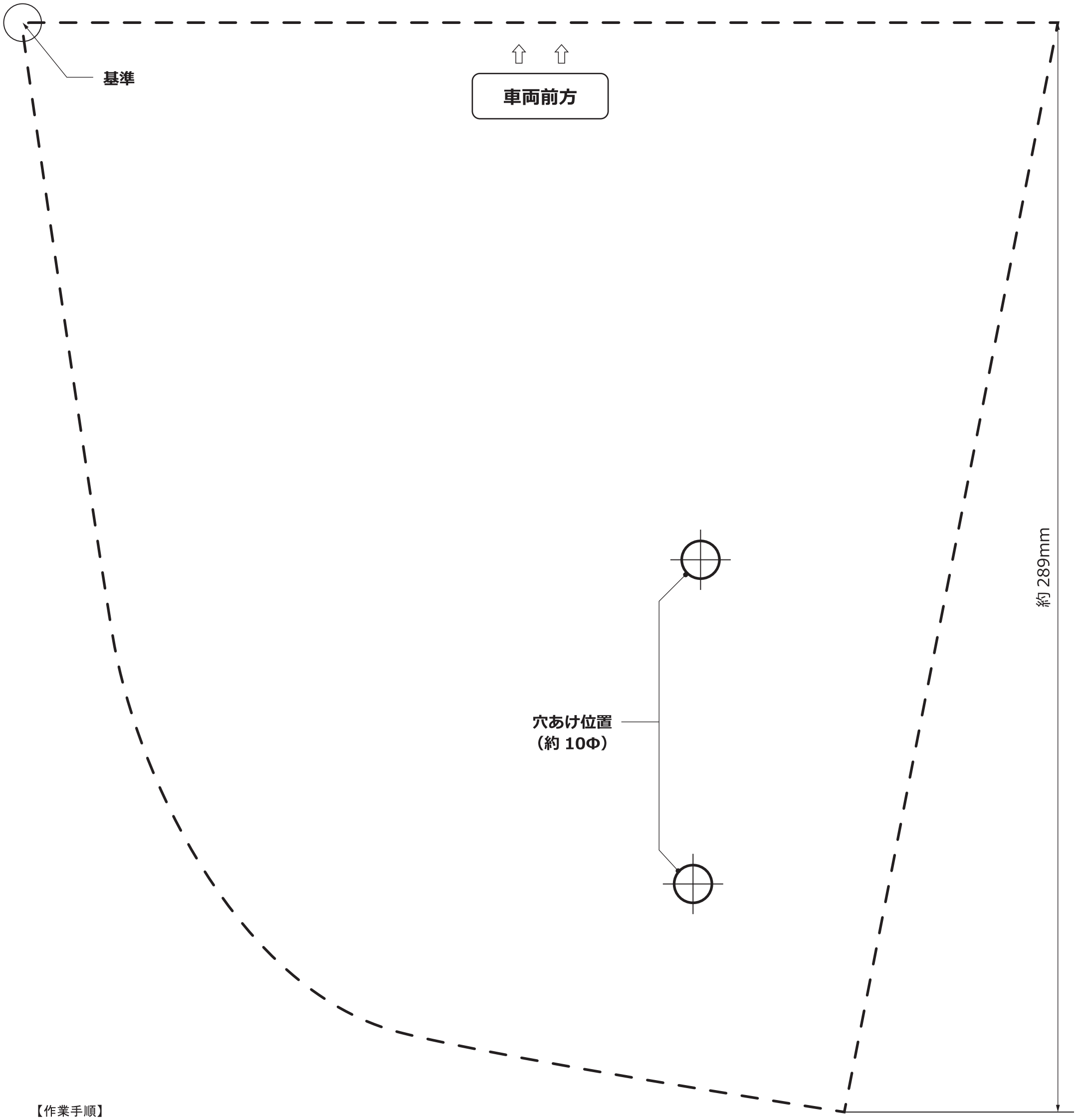

【作業手順】
1）型紙を破線に沿ってカットして下さい。
　※型紙は左右反転して使用しますので2枚ご用意して下さい。
2）基準となる位置を純正リアスポイラー前方の角の部分に合わせ、マスキングテープ等で型紙を固定して下さい。
　※型紙は左右とも固定した状態で一旦、製品を仮合わせしてバランスの確認を行って下さい。
3）型紙の穴あけ位置を参考にして純正リアスポイラー側に穴あけ位置をマーキングして下さい。
4）型紙を外し、リアルーフスポイラーの取り付け説明書を参考に作業を進めて下さい。

⚠ 注意：A3サイズで印刷して下さい。

WALD.INTERNATIONAL
株式会社ヴァルド
〒569-0072 大阪府高槻市京口町10-13 Tel.072-673-3000（代） Fax.072-673-3003

2025/10